#26 STANDARD FLAT BLUE

1	SK	Montážny návod
2	CZ	Montážní návod
3	HU	Szerelési útmutató
4	PL	Instrukcja montażu
5	DE	Montageanleitung
6	ENG	Assembly Instructions
7	RO	Instrucțiuni de montaj
8	SL	Navodila za montažo
9	HR	Upute za montažu
10	SR	Uputstvo za montažu
11	BG	Инструкция за монтаж
12	EL	Οδηγίες συναρμολόγησης
13	IT	Istruzioni di montaggio
14	ES	Instrucciones de montaje
15	PT	Instruções de montagem
16	FR	Notice de montage
17	NL	Montagehandleiding
18	DA	Monteringsvejledning
19	NO	Monteringsanvisning
20	SV	Monteringsanvisning
21	FI	Kokoamisohje
22	ET	Paigaldusjuhend
23	LV	Montāžas instrukcija
24	LT	Montavimo instrukcija
25	UK	Інструкція з монтажу
26	RU	Инструкция по сборке

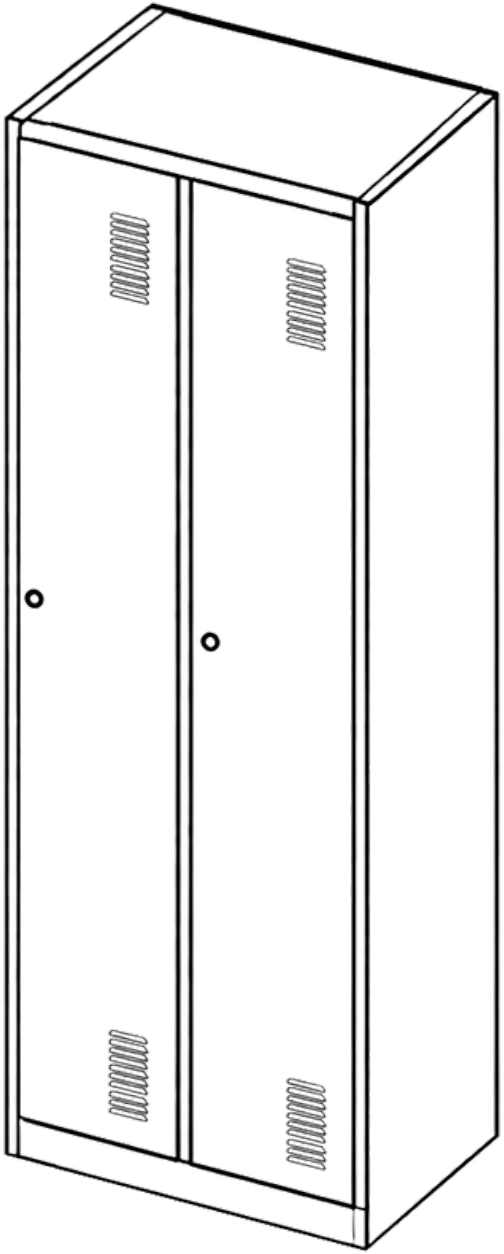

Ľavá strana: 1 ks

Pravá strana: 1 ks

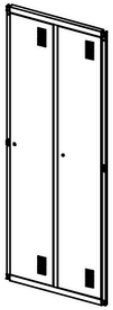

Rám dverí: 1 ks

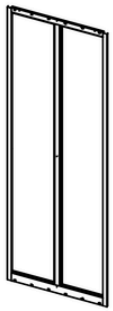

Zadná doska: 1 ks

Deliaca doska: 1 ks

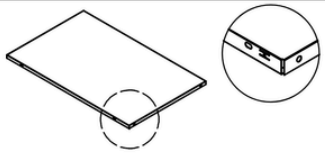

Horná doska: 1 ks

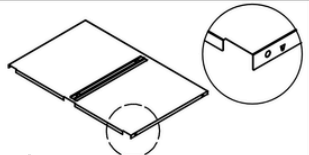

Spodná doska: 1 ks

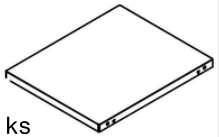

Malé police:
ľavá (malá) 1 ks
pravá (veľká) 1 ks

Samorezné skrutky
(S5x10): 17 ks

Kľúč: 2 sady

Háčik: 4 ks

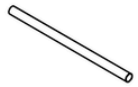

Závesná tyč:
ľavá (krátka) 1 ks
pravá (dlhá) 1 ks

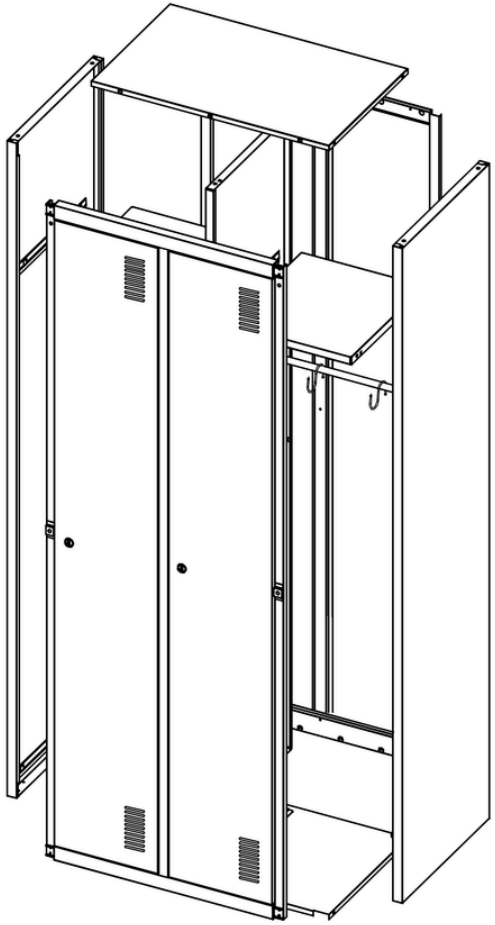

1

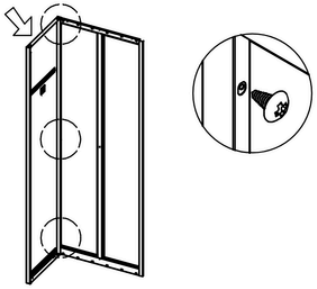

Pripevnite ľavú stranu k zadnej doske
pomocou samorezných skrutiek (5x10).

2

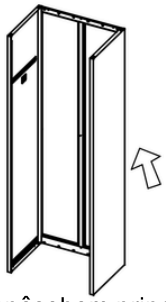

Rovnakým spôsobom pripevnite
pravú stranu k zadnej doske.

3

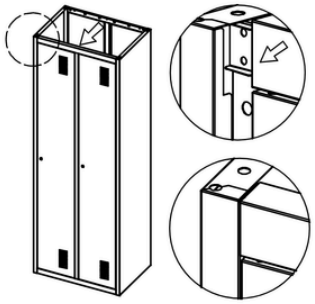

Upevnite rám
dverí na obe bočné dosky.

4

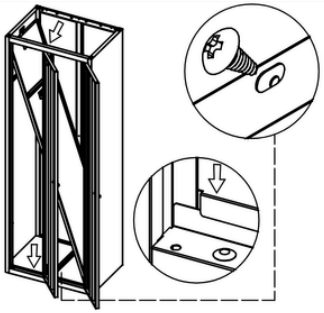

Nainštalujte spodnú dosku, potom
upevnite deliacu dosku podľa označenia.

5

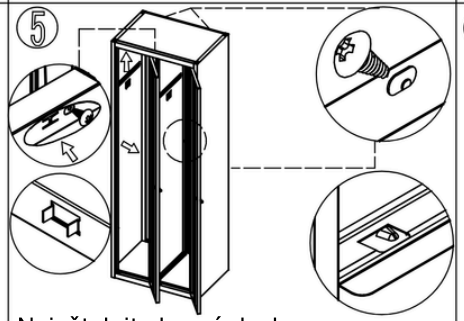

Nainštalujte hornú dosku
a upevnite ju skrutkami (5x10).

6

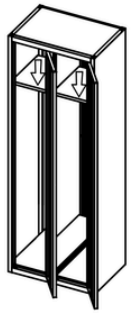

Nainštalujte
deliacu dosku podľa označenia.

7

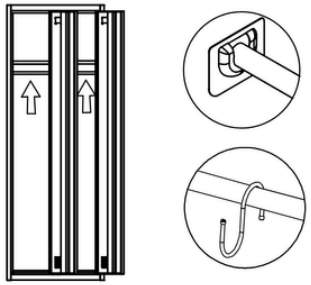

Nainštalujte závesnú tyč a háčiky.

8

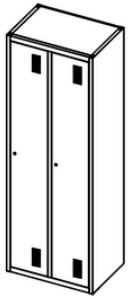

Upravte jednotlivé časti tak,
aby po montáži všetko správne sedelo.

SK

Levá strana: 1 ks

Pravá strana: 1 ks

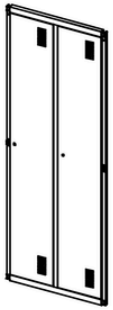

Rám dveří: 1 ks

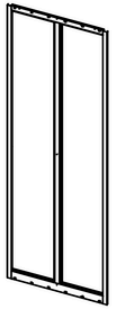

Zadní deska: 1 ks

Dělicí deska: 1 ks

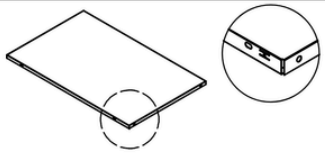

Horní deska: 1 ks

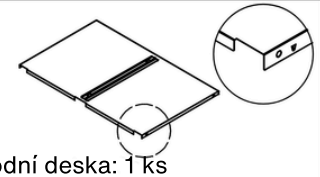

Spodní deska: 1 ks

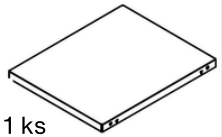

Malé police:
levá (malá): 1 ks
pravá (velká): 1 ks

Samořezné šrouby
(5x10): 17 ks

Klíče: 2 sady

Háčky: 4 ks

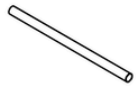

Šatní tyč:
levá (krátká): 1 ks
pravá (dlouhá): 1 ks

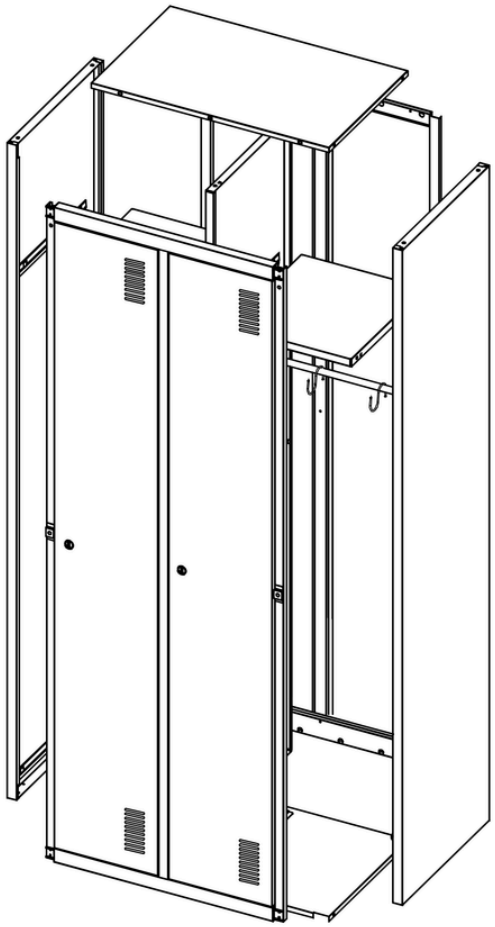

1

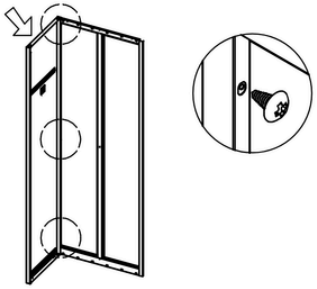

Připevněte levou stranu k zadní desce pomocí samořezných šroubů (5x10).

2

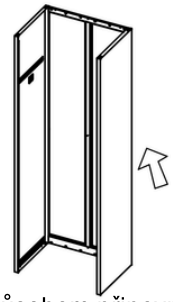

Stejným způsobem připevněte pravou stranu k zadní desce.

3

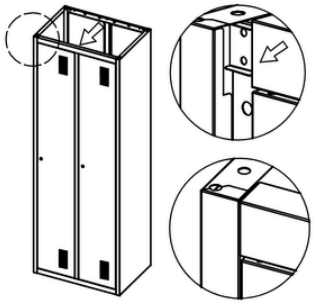

Připevněte rám dveří k oběma bočním deskám.

4

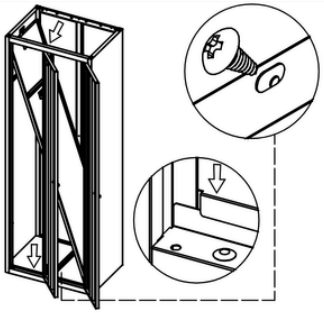

Namontujte spodní desku a poté připevněte dělicí desku podle označení.

5

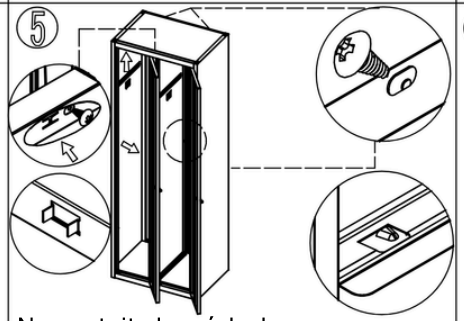

Namontujte horní desku a upevněte ji šrouby (5x10).

6

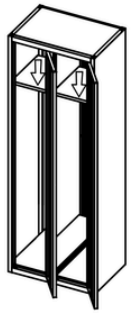

Namontujte dělicí desku podle označení.

7

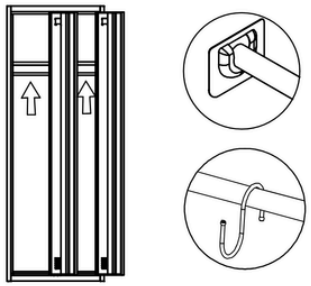

Namontujte šatní tyč a háčky.

8

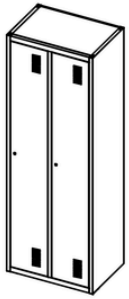

Po montáži upravte jednotlivé části tak, aby vše správně sedělo.

CZ

Bal oldal: 1 db

Jobb oldal: 1 db

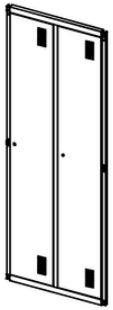

Ajtókeret: 1 db

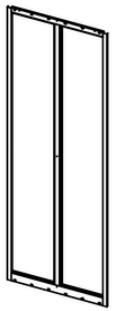

Hátlap: 1 db

Elválasztó lap: 1 db

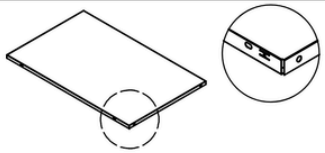

Felső lap: 1 db

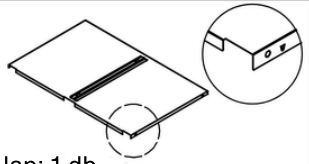

Alsó lap: 1 db

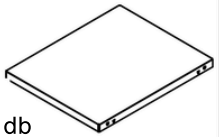

Kis polcok:
bal (kicsi): 1 db
jobb (nagy): 1 db

Önmetsző csavarok
(5x10): 17 db

Kulcsok: 2 készlet

Akasztók: 4 db

Ruhatartó rúd:
bal (rövid): 1 db
jobb (hosszú): 1 db

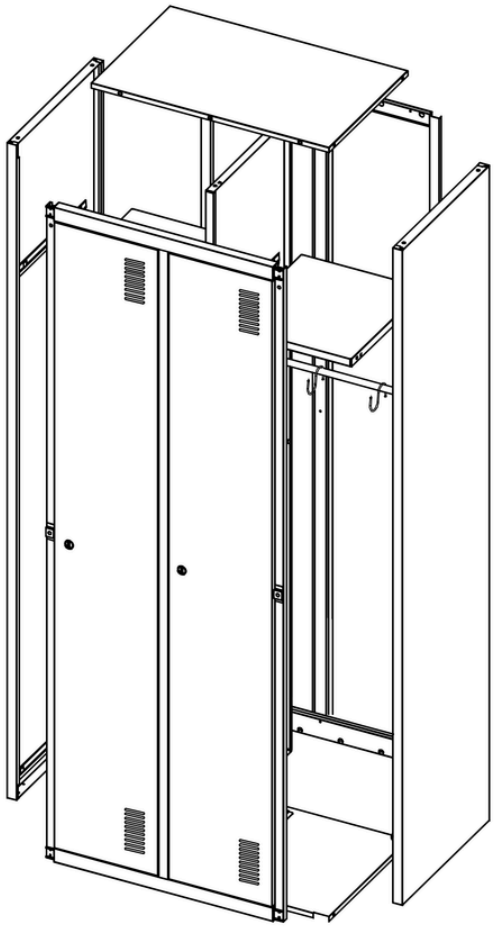

HU

1

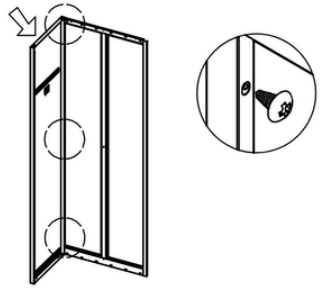

Rögzítse a bal oldalt a hátlaphoz
önmetsző csavarokkal (5x10).

2

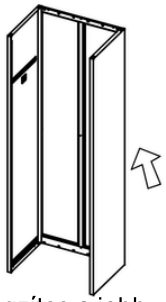

Ugyanígy rögzítse a jobb
oldalt is a hátlaphoz.

3

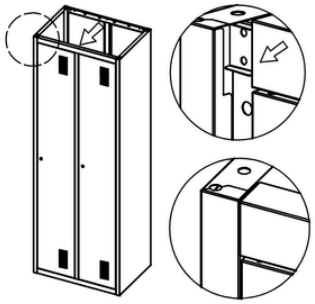

Rögzítse az
ajtókeretet mindkét oldallaphoz.

4

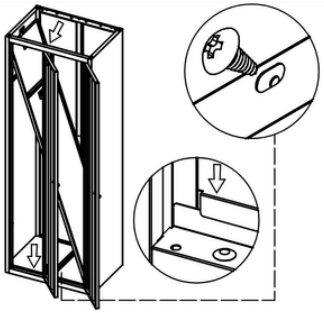

Szerelje fel az alsó lapot, majd rögzítse
az elválasztó lapot a jelölések szerint.

5

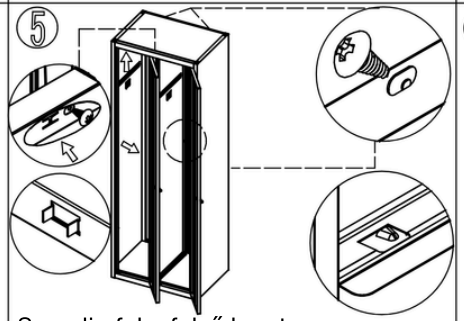

Szerelje fel a felső lapot,
és rögzítse csavarokkal (5x10).

6

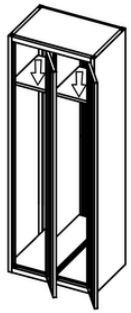

Szerelje fel az
elválasztó lapot a jelölések szerint.

7

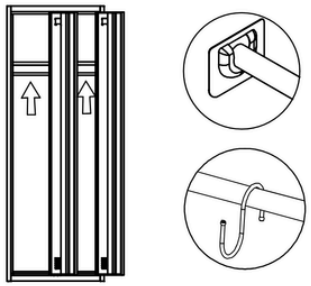

Szerelje fel
a ruhatartó rudat és az akasztókat.

8

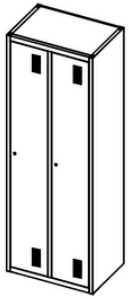

Az összeszerelés
után állítsa be az alkatrészeket, hogy megfelelően illeszkedjenek.

Lewa strona: 1 szt.

Prawa strona: 1 szt.

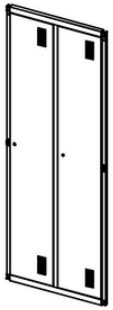

Rama drzwi: 1 szt.

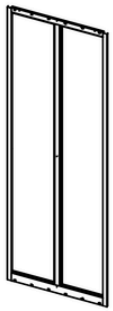

Panel tylny: 1 szt.

Przegroda: 1 szt.

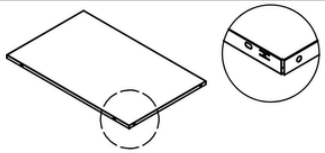

Panel górny: 1 szt.

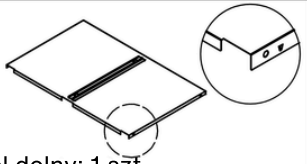

Panel dolny: 1 szt.

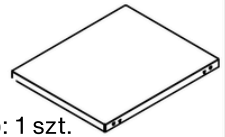

Małe półki:
lewa (mała): 1 szt.
prawa (duża): 1 szt.

Wkręty samogwintujące (5x10): 17 szt.

Klucze: 2 komplety

Haczyki: 4 szt.

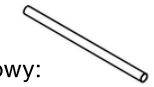

Drążek ubraniowy:
lewy (krótki): 1 szt.
prawy (długi): 1 szt.

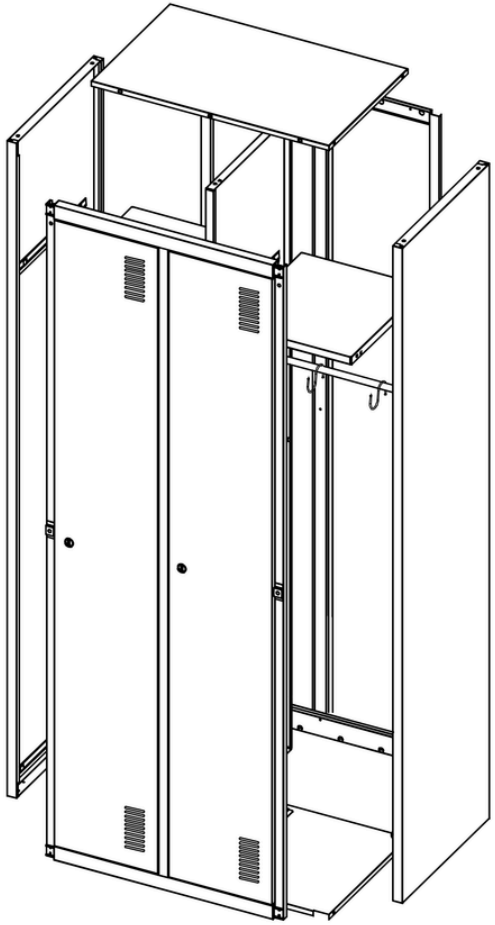

PL

1

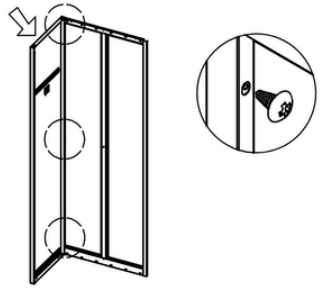

Przymocuj
lewą stronę do panelu tylnego za pomocą wkrętów samogwintujących (5x10).

2

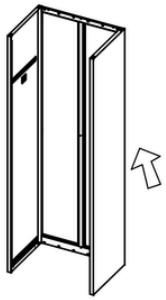

W ten sam sposób przymocuj
prawą stronę do panelu tylnego.

3

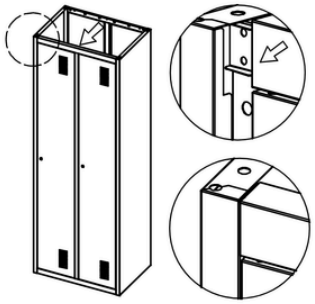

Przymocuj
ramę drzwi do obu paneli bocznych.

4

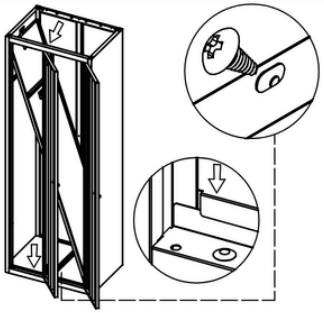

Zamontuj
panel dolny, a następnie przymocuj przegrodę zgodnie z oznaczeniami.

5

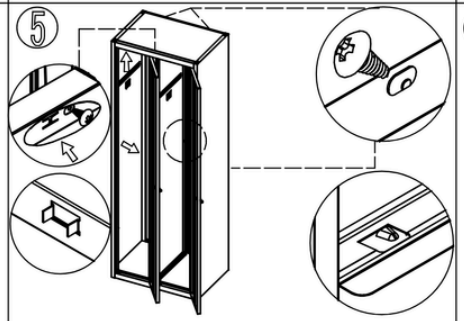

Zamontuj panel górny i
przymocuj go śrubami (5x10).

6

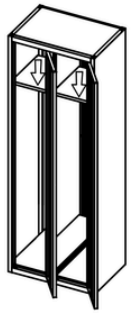

Zamontuj przegrodę
zgodnie z oznaczeniami.

7

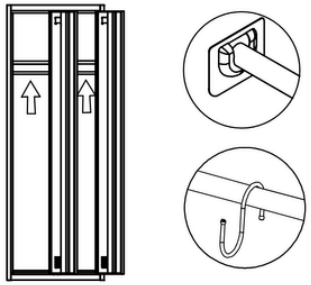

Zamontuj drążek ubraniowy i haczyki.

8

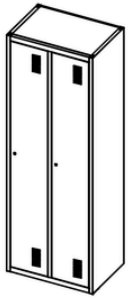

Po zakończeniu montażu
wyreguluj wszystkie elementy tak, aby były prawidłowo dopasowane.

Linke Seite: 1 Stk.

Rechte Seite: 1 Stk.

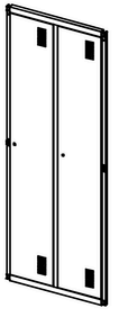

Türrahmen: 1 Stk.

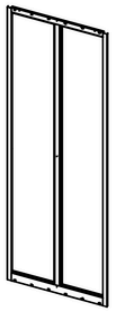

Rückwand: 1 Stk.

Trennplatte: 1 Stk.

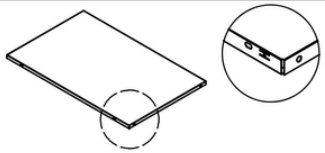

Oberplatte: 1 Stk.

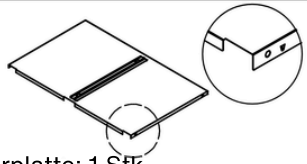

Unterplatte: 1 Stk.

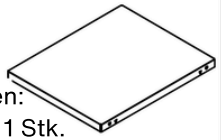

Kleine Einlegeböden:
links (klein): 1 Stk.
rechts (groß): 1 Stk.

Selbstschneidende Schrauben (5x10): 17 Stk.

Schlüssel: 2 Sätze

Haken: 4 Stk.

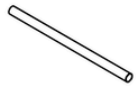

Kleiderstange:
links (kurz): 1 Stk.
rechts (lang): 1 Stk.

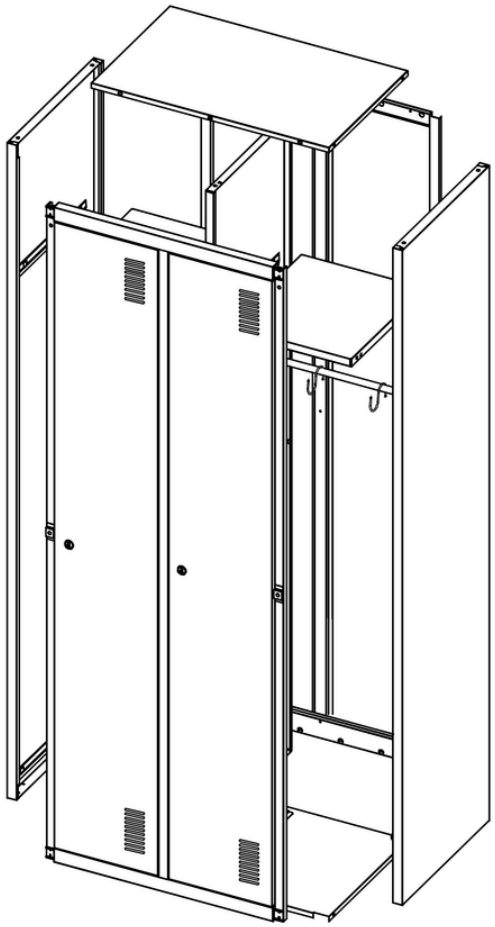

DE

1

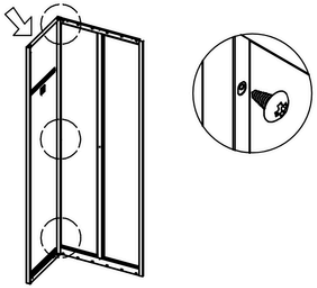

Befestigen
Sie die linke Seite mit selbstschneidenden Schrauben (5x10) an der Rückwand.

2

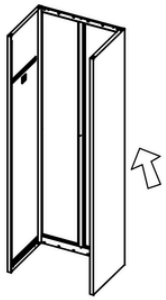

Befestigen Sie die rechte Seite auf die gleiche Weise an der Rückwand.

3

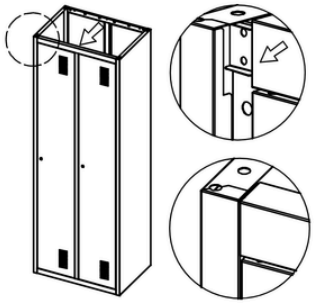

Befestigen Sie den Türrahmen an beiden Seitenwänden.

4

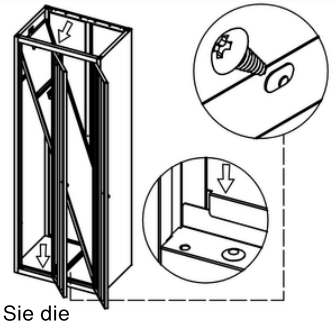

Montieren Sie die Unterplatte und befestigen Sie anschließend die Trennplatte gemäß der Markierung.

5

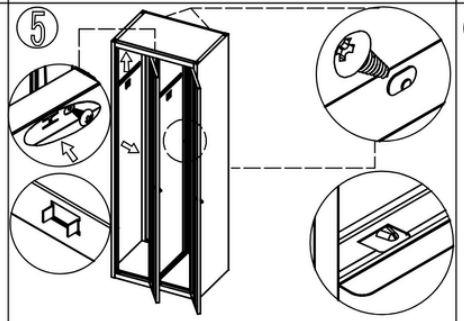

Montieren Sie die Oberplatte und befestigen Sie sie mit Schrauben (5x10).

6

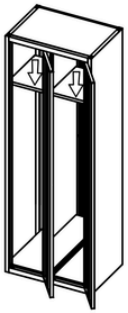

Montieren Sie die Trennplatte gemäß der Markierung.

7

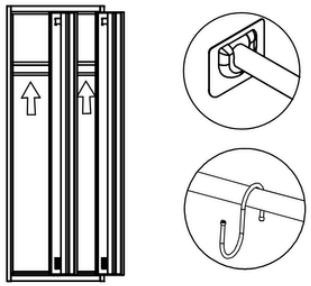

Montieren
Sie die Kleiderstange und die Haken.

8

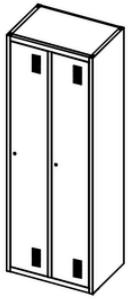

Richten Sie anschließend alle Teile so aus, dass sie korrekt sitzen.

Left side: 1 pc

Right side: 1 pc

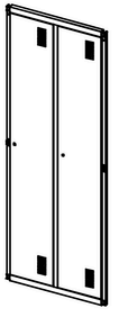

Door frame: 1 pc

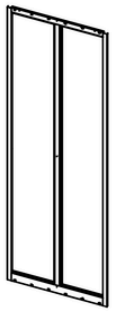

Back panel: 1 pc

Divider panel: 1 pc

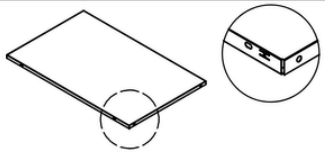

Top panel: 1 pc

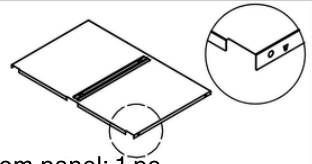

Bottom panel: 1 pc

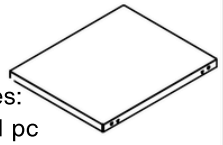

Small shelves:
left (small): 1 pc
right (large): 1 pc

Self-tapping screws
(5×10): 17 pcs

Keys: 2 sets

Hooks: 4 pcs

Hanging rods:
left (short): 1 pc
right (long): 1 pc

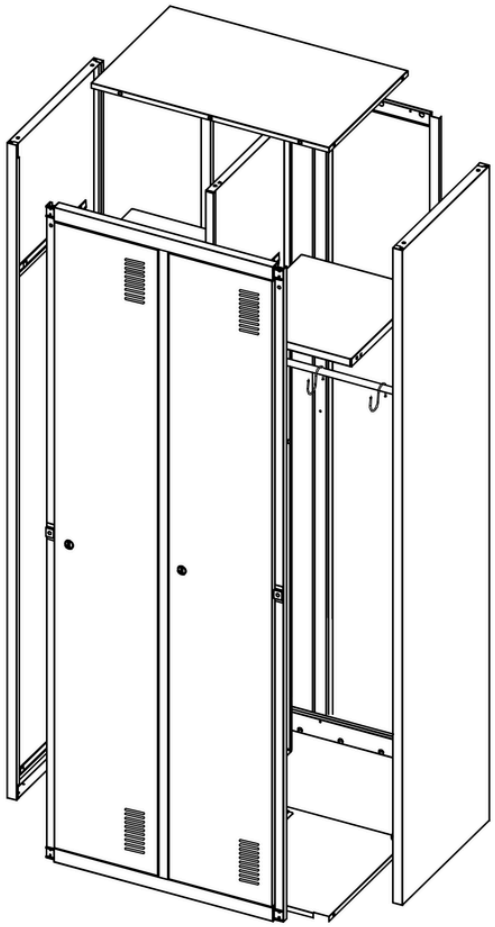

ENG

1

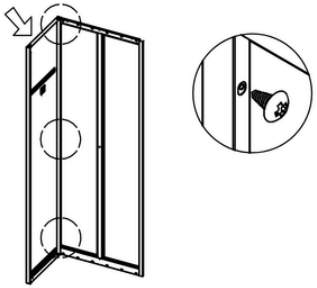

Attach the left side to the back panel using self-tapping screws (5×10).

2

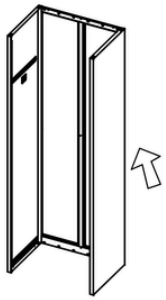

Attach the right side to the back panel in the same way.

3

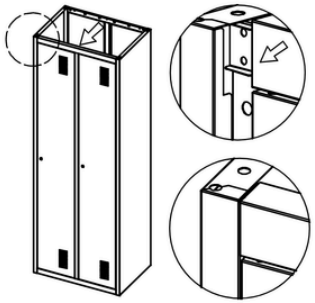

Fix the door frame onto both side panels.

4

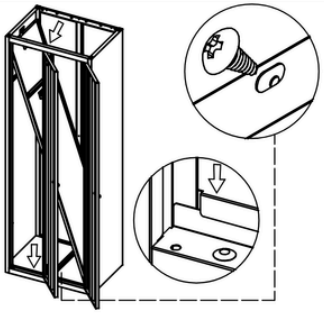

Install the bottom panel, then fix the divider panel as indicated.

5

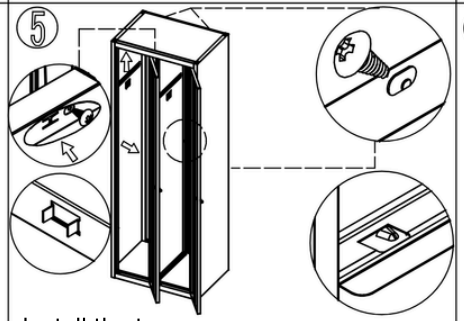

Install the top panel and secure it with screws (5×10).

6

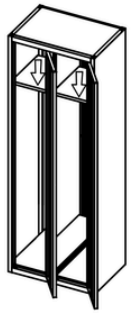

Install the divider panel as indicated.

7

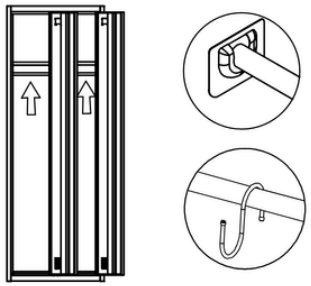

Install the hanging rod and hooks.

8

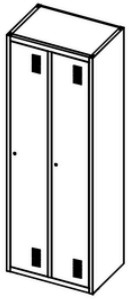

Adjust all parts to ensure a proper fit after assembly.

Partea stângă: 1 buc.

Partea dreaptă: 1 buc.

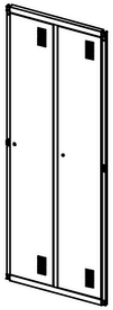

Cadru ușă: 1 buc.

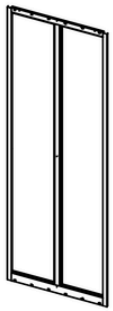

Panou spate: 1 buc.

Panou despărțitor: 1 buc.

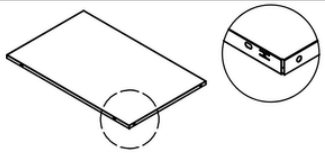

Panou superior: 1 buc.

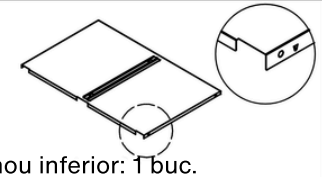

Panou inferior: 1 buc.

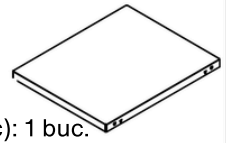

Rafturi mici:
stânga (mic): 1 buc.
dreapta (mare): 1 buc.

Șuruburi autofiletante (5x10): 17 buc.

Chei: 2 seturi

Cârlige: 4 buc.

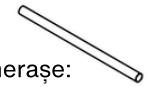

Bară pentru umerașe:
stânga (scurtă): 1 buc.
dreapta (lungă): 1 buc.

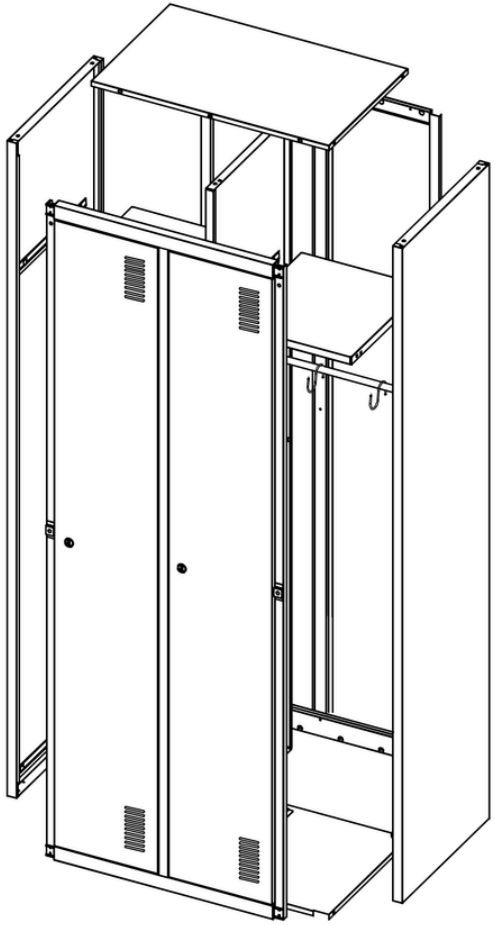

RO

1

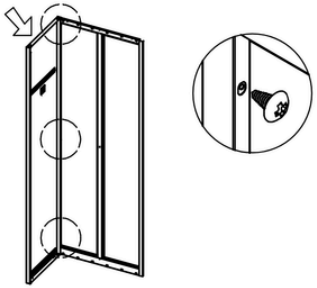

Fixați partea stângă de panoul din spate folosind șuruburi autofiletante (5x10).

2

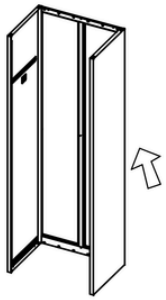

Fixați partea dreaptă de panoul din spate în același mod.

3

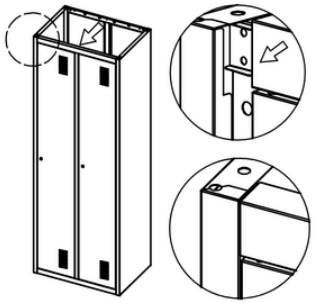

Fixați cadrul ușii pe ambele panouri laterale.

4

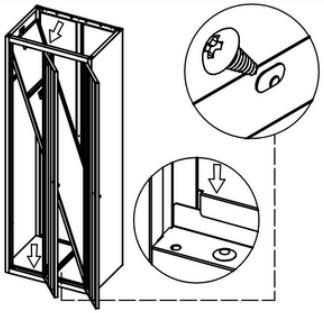

Montați panoul inferior, apoi fixați panoul despărțitor conform marcajelor.

5

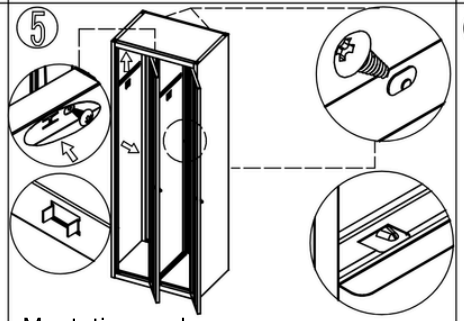

Montați panoul superior și fixați-l cu șuruburi (5x10).

6

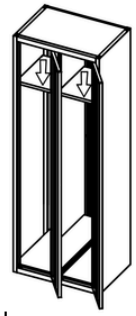

Montați panoul despărțitor conform marcajelor.

7

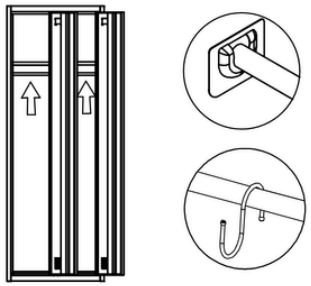

Montați bara pentru umerașe și cârligele.

8

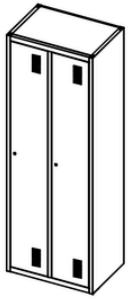

Reglați toate componentele astfel încât după montaj totul să se potrivească perfect.

Leva stran: 1 kos

Desna stran: 1 kos

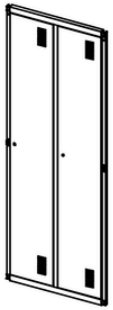

Okvir vrat: 1 kos

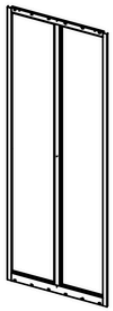

Hrbtna plošča: 1 kos

Pregradna plošča: 1 kos

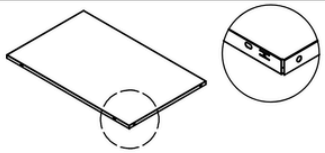

Zgornja plošča: 1 kos

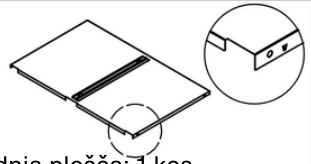

Spodnja plošča: 1 kos

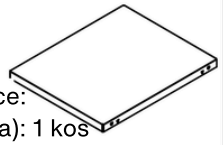

Majhne police:
leva (majhna): 1 kos
desna (velika): 1 kos

Samorezni vijaki (5x10): 17 kosov

Ključi: 2 kompleta

Kljuke: 4 kosi

Obešalna palica:
leva (kratka): 1 kos
desna (dolga): 1 kos

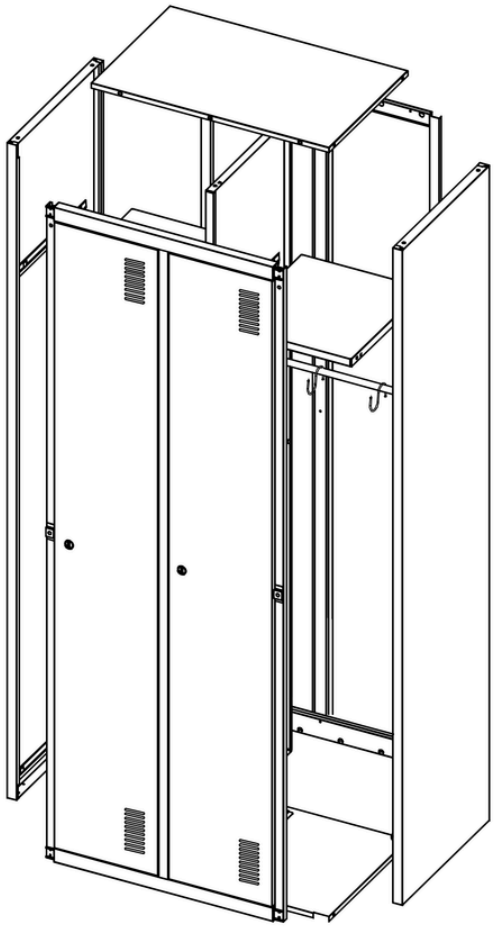

SL

1

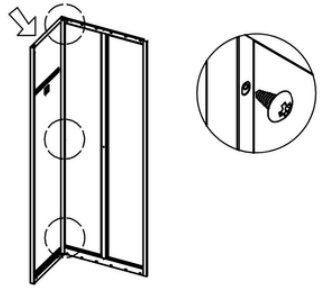

Levo stran pritrdite na hrbtno ploščo s samoreznimi vijaki (5x10).

2

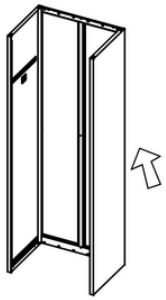

Desno stran pritrdite na hrbtno ploščo na enak način.

3

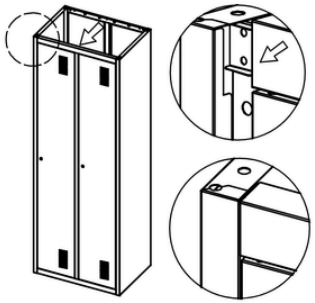

Pritrdite okvir vrat na obe stranski plošči.

4

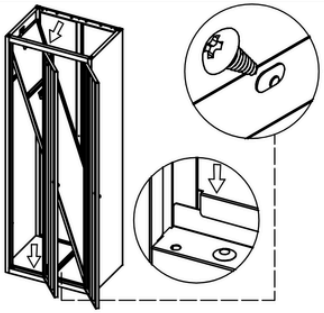

Namestite spodnjo ploščo, nato pritrdite pregradno ploščo, kot je označeno.

5

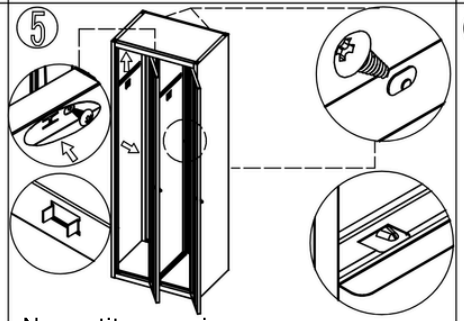

Namestite zgornjo ploščo in jo pritrdite z vijaki (5x10).

6

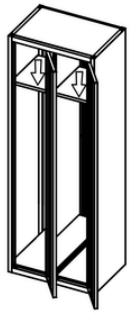

Namestite pregradno ploščo, kot je označeno.

7

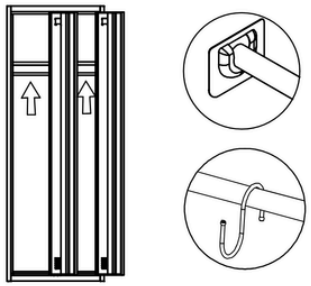

Namestite obešalno palico in kljuke.

8

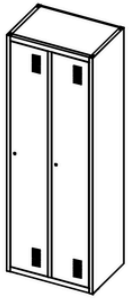

Po montaži prilagodite vse dele, da se pravilno prilegajo.

Lijeva strana: 1 kom

Desna strana: 1 kom

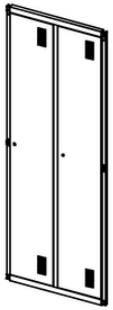

Okvir vrata: 1 kom

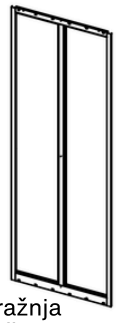

Stražnja ploča: 1 kom

Pregradna ploča: 1 kom

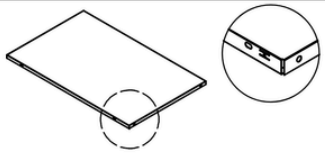

Gornja ploča: 1 kom

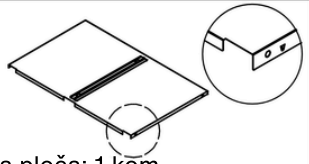

Donja ploča: 1 kom

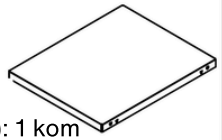

Male police:
lijeva (mala): 1 kom
desna (velika): 1 kom

Samourezni vijci (5x10): 17 kom

Ključevi: 2 seta

Kuke: 4 kom

Šipka za vješanje:
lijeva (kratka): 1 kom
desna (duga): 1 kom

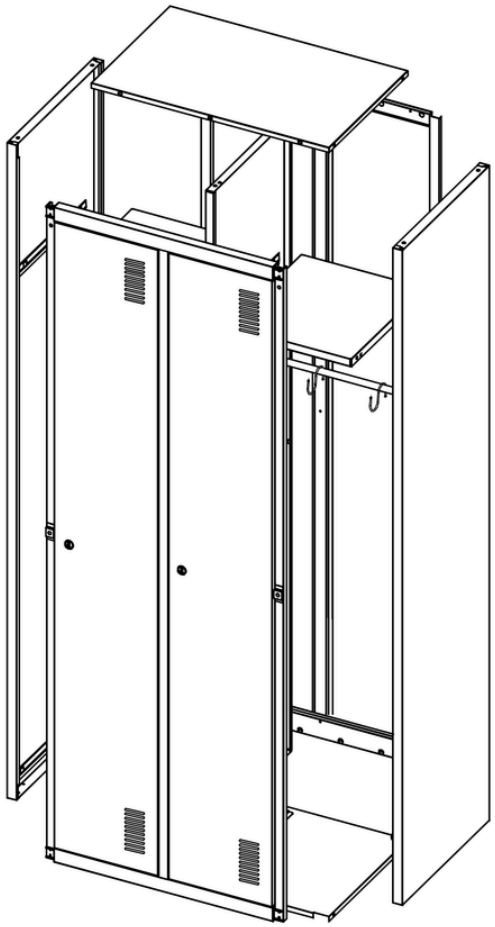

HR

1

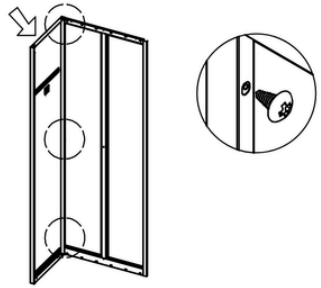

Pričvrstite lijevu stranu na stražnju ploču pomoću samoureznih vijaka (5x10).

2

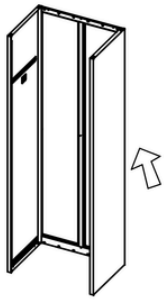

Na isti način pričvrstite desnu stranu na stražnju ploču.

3

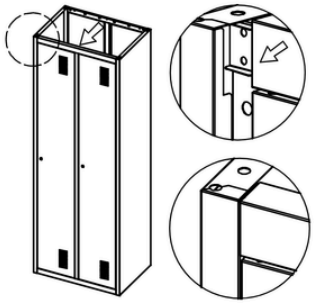

Pričvrstite okvir vrata na obje bočne ploče.

4

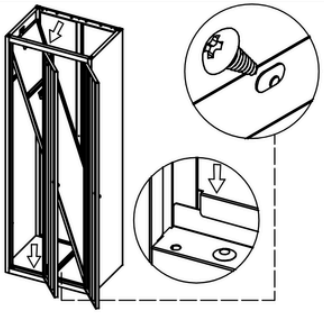

Ugradite donju ploču, zatim pričvrstite pregradnu ploču prema oznakama.

5

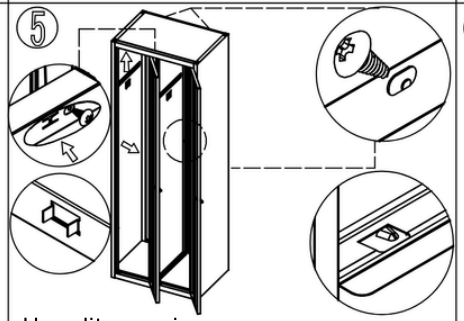

Ugradite gornju ploču i pričvrstite je vijcima (5x10).

6

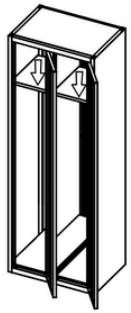

Ugradite pregradnu ploču prema oznakama.

7

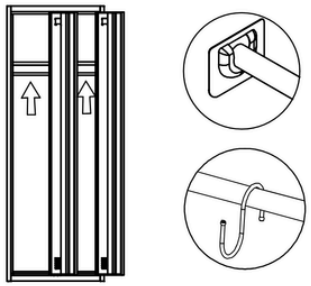

Ugradite šipku za vješanje i kuke.

8

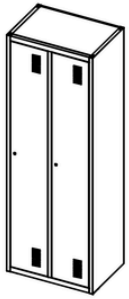

Nakon montaže prilagodite sve dijelove kako bi pravilno pristajali.

Leva strana: 1 kom

Desna strana: 1 kom

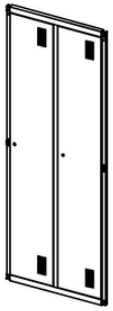

Okvir vrata: 1 kom

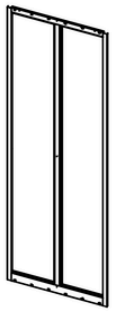

Zadnja ploča: 1 kom

Pregradna ploča: 1 kom

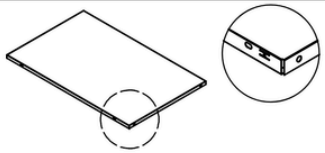

Gornja ploča: 1 kom

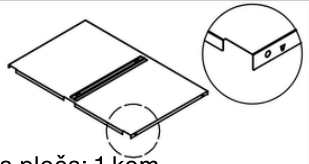

Donja ploča: 1 kom

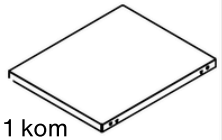

Male police:
leva (mala): 1 kom
desna (velika): 1 kom

Samourezujući vijci (5x10): 17 kom

Ključevi: 2 seta

Kuke: 4 kom

Šipka za kačenje:
leva (kratka): 1 kom
desna (duga): 1 kom

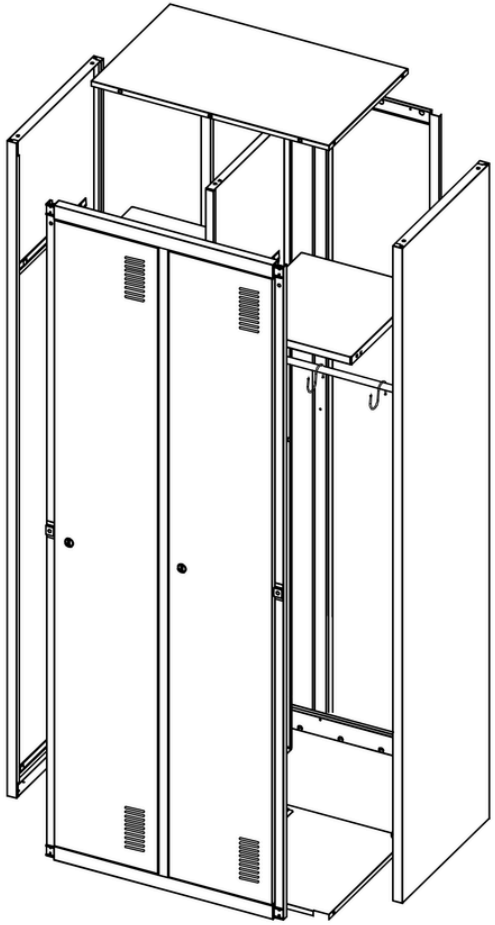

SR

1

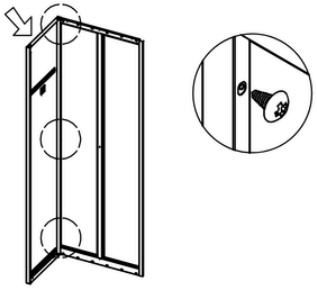

Pričvrstite levu stranu za zadnju ploču pomoću samourezujućih vijaka (5x10).

2

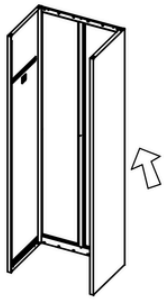

Na isti način pričvrstite desnu stranu za zadnju ploču.

3

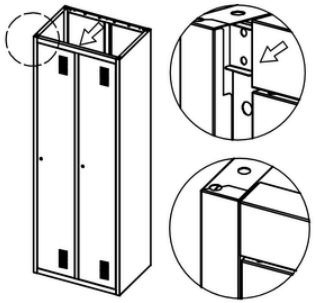

Pričvrstite okvir vrata na obe bočne ploče.

4

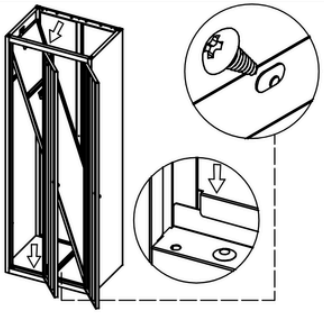

Postavite donju ploču, zatim pričvrstite pregradnu ploču prema oznakama.

5

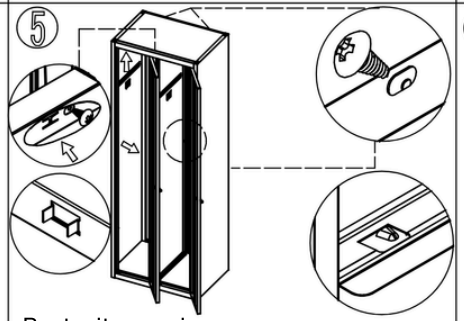

Postavite gornju ploču i pričvrstite je vijcima (5x10).

6

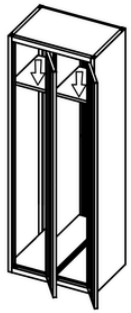

Postavite pregradnu ploču prema oznakama.

7

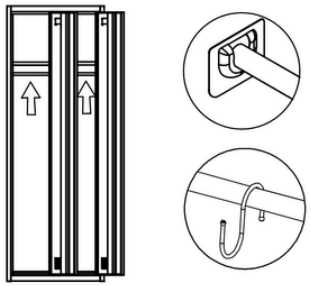

Postavite šipku za kačenje i kuke.

8

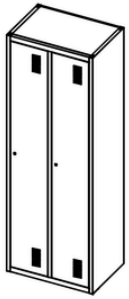

Podesite sve delove tako da nakon montaže pravilno naležu.

Лява страна: 1 бр.

Дясна страна: 1 бр.

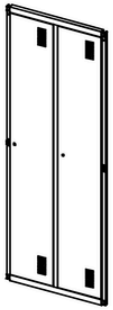

Рамка на вратата: 1 бр.

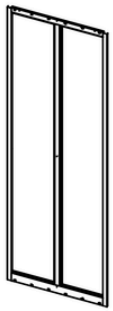

Заден панел: 1 бр.

Разделителен панел: 1 бр.

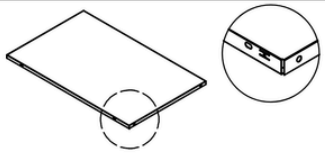

Горен панел: 1 бр.

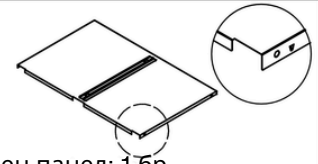

Долен панел: 1 бр.

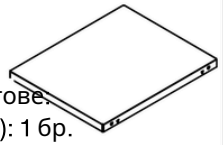

Малки рафтове:
ляв (малък): 1 бр.
десен (голям): 1 бр.

Самонарезни винтове (5x10): 17 бр.

Ключове: 2 комплекта

Куки: 4 бр.

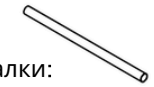

Лост за закачалки:
ляв (къс): 1 бр.
десен (дълъг): 1 бр.

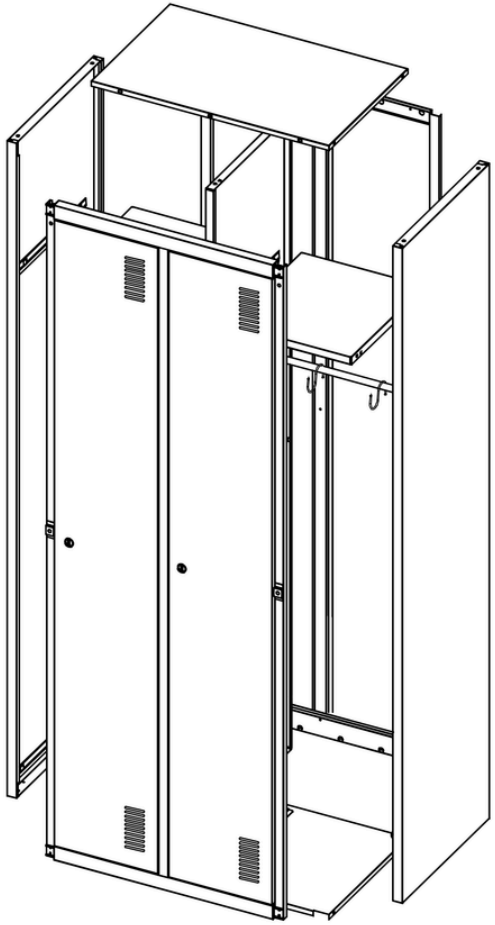

BG

1

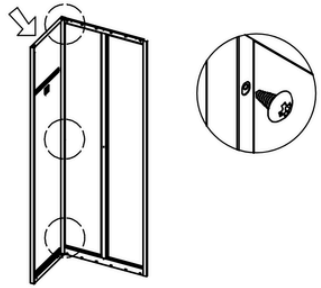

Закрепете лявата страна към задния панел със самонарезни винтове (5x10).

2

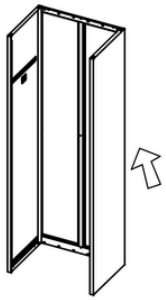

Закрепете дясната страна към задния панел по същия начин.

3

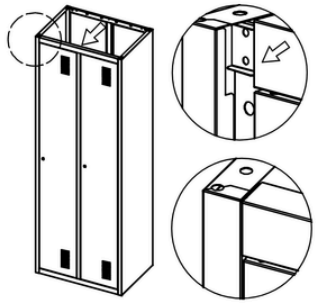

Закрепете рамката на вратата към двата странични панела.

4

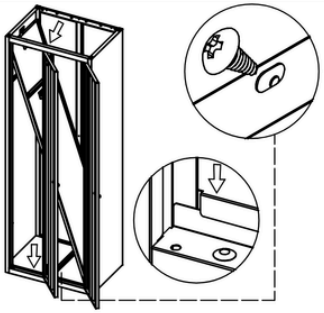

Монтирайте долния панел, след което закрепете разделителния панел според обозначението.

5

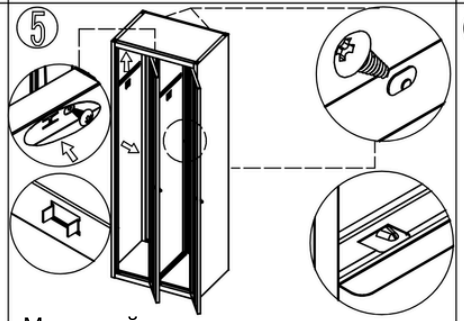

Монтирайте горния панел и го закрепете с винтове (5x10).

6

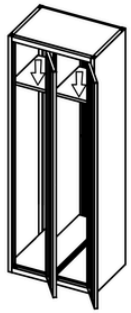

Монтирайте разделителния панел според обозначението.

7

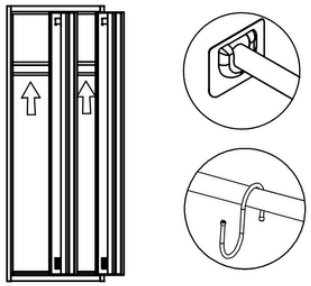

Монтирайте лоста за закачалки и куките.

8

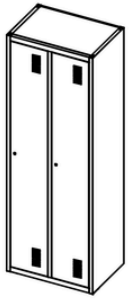

Регулирайте всички части така, че след монтажа да прилягат правилно.

Αριστερή πλευρά: 1 τεμ.

Δεξιά πλευρά: 1 τεμ.

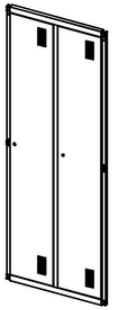

Πλαίσιο πόρτας: 1 τεμ.

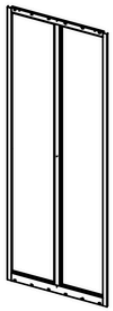

Πίσω πάνελ: 1 τεμ.

Διαχωριστικό πάνελ: 1 τεμ.

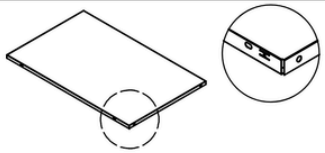

Επάνω πάνελ: 1 τεμ.

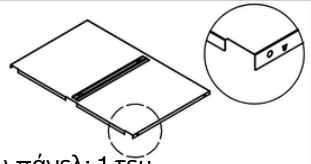

Κάτω πάνελ: 1 τεμ.

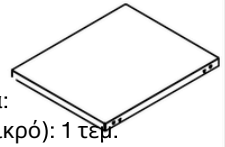

Μικρά ράφια:
αριστερό (μικρό): 1 τεμ.
δεξί (μεγάλο): 1 τεμ.

Αυτοδιάτρητες βίδες (5x10): 17 τεμ.

Κλειδιά: 2 σετ

Άγκιστρα: 4 τεμ.

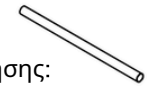

Ράβδος ανάρτησης:
αριστερή (κοντή): 1 τεμ.
δεξιά (μακριά): 1 τεμ.

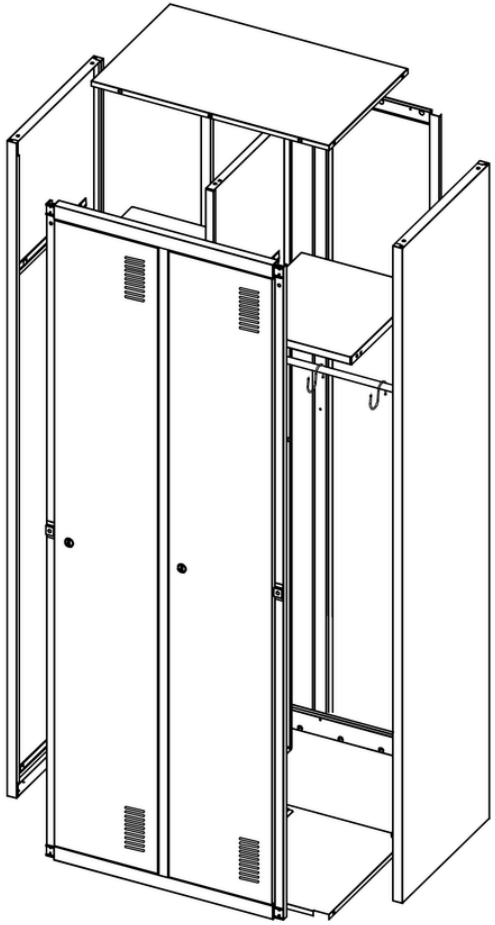

EL

1

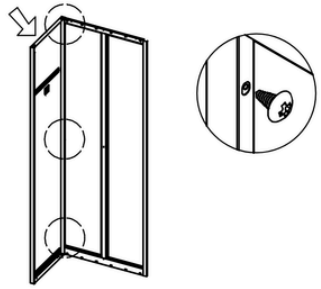

Στερεώστε την αριστερή πλευρά στο πίσω πάνελ με αυτοδιάτρητες βίδες (5x10).

2

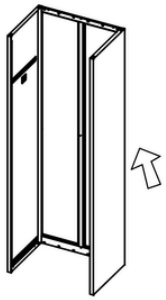

Στερεώστε τη δεξιά πλευρά στο πίσω πάνελ με τον ίδιο τρόπο.

3

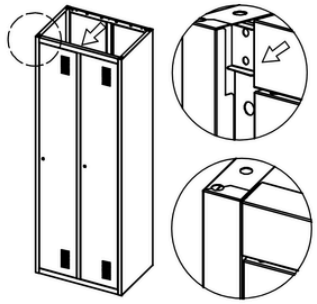

Στερεώστε το πλαίσιο της πόρτας και στα δύο πλαϊνά πάνελ.

4

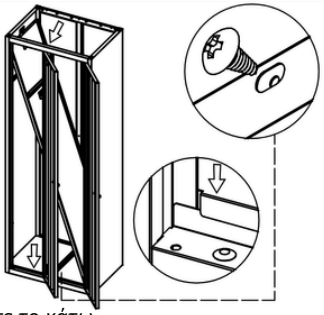

Τοποθετήστε το κάτω πάνελ και στη συνέχεια στερεώστε το διαχωριστικό πάνελ σύμφωνα με τις ενδείξεις.

5

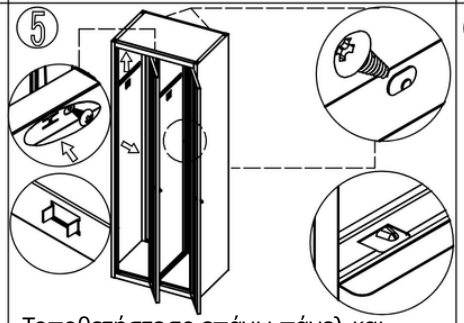

Τοποθετήστε το επάνω πάνελ και στερεώστε το με βίδες (5x10).

6

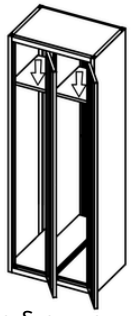

Τοποθετήστε το διαχωριστικό πάνελ σύμφωνα με τις ενδείξεις.

7

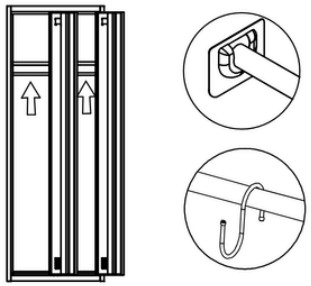

Τοποθετήστε τη ράβδο ανάρτησης και τα άγκιστρα.

8

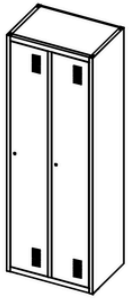

Ρυθμίστε όλα τα εξαρτήματα ώστε μετά τη συναρμολόγηση να εφαρμόζουν σωστά.

Lato sinistro: 1 pz

Lato destro: 1 pz

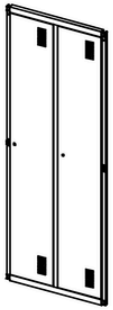

Telaio della porta: 1 pz

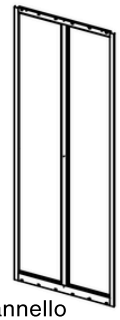

Pannello posteriore: 1 pz

Pannello divisorio: 1 pz

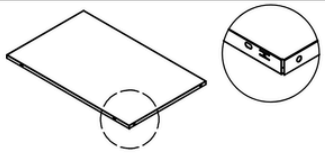

Pannello superiore: 1 pz

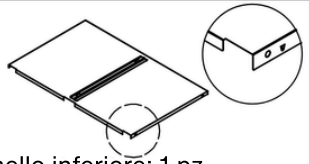

Pannello inferiore: 1 pz

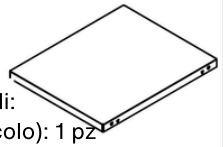

Ripiani piccoli:
sinistro (piccolo): 1 pz
destro (grande): 1 pz

Viti autofilettanti (5x10): 17 pz

Chiavi: 2 set

Ganci: 4 pz

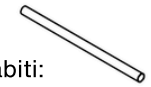

Barra appendiabiti:
sinistra (corta): 1 pz
destra (lunga): 1 pz

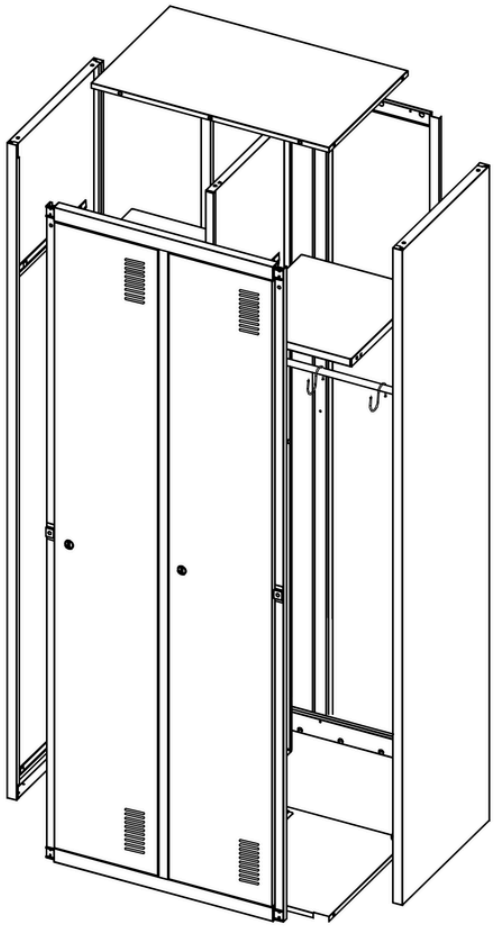

IT

1

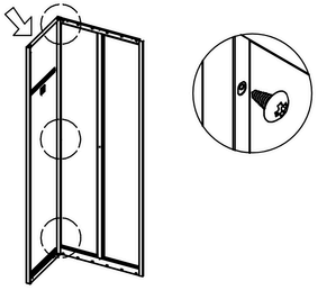

Fissare il lato sinistro al pannello posteriore con viti autofilettanti (5x10).

2

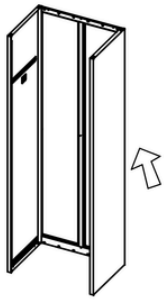

Fissare il lato destro al pannello posteriore nello stesso modo.

3

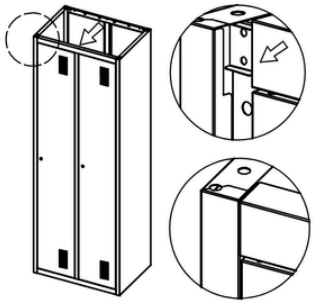

Fissare il telaio della porta ai due pannelli laterali.

4

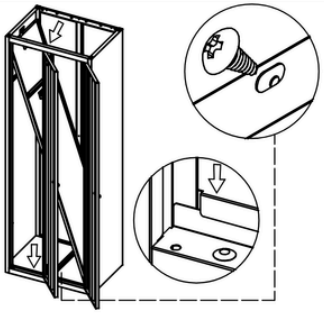

Installare il pannello inferiore, quindi fissare il pannello divisorio come indicato.

5

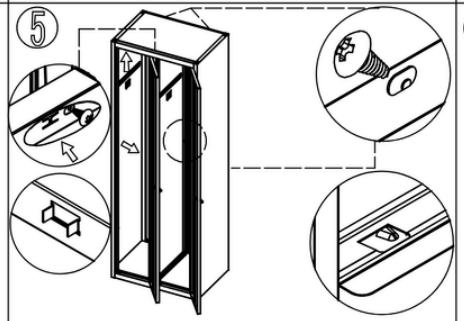

Installare il pannello superiore e fissarlo con viti (5x10).

6

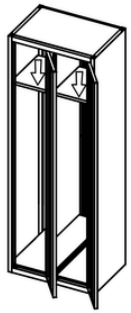

Installare il pannello divisorio come indicato.

7

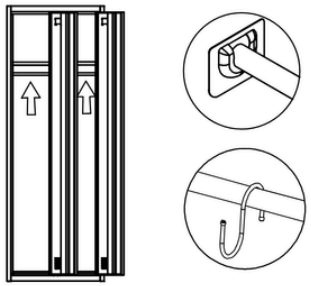

Installare la barra appendiabiti e i ganci.

8

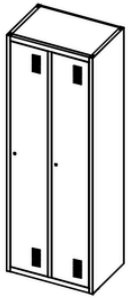

Regolare tutti i componenti affinché si adattino correttamente dopo il montaggio.

Lado izquierdo: 1 ud.

Lado derecho: 1 ud.

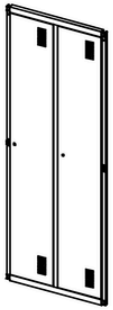

Marco de la puerta: 1 ud.

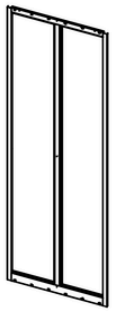

Panel trasero: 1 ud.

Panel divisor: 1 ud.

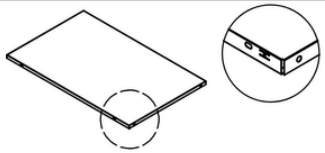

Panel superior: 1 ud.

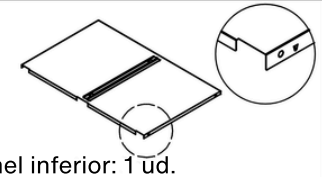

Panel inferior: 1 ud.

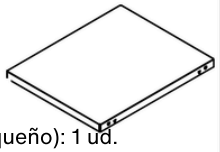

Estantes pequeños:
izquierdo (pequeño): 1 ud.
derecho (grande): 1 ud.

Tornillos autorroscantes (5x10): 17 uds.

Llaves: 2 juegos

Ganchos: 4 uds.

Barra para colgar:
izquierda (corta): 1 ud.
derecha (larga): 1 ud.

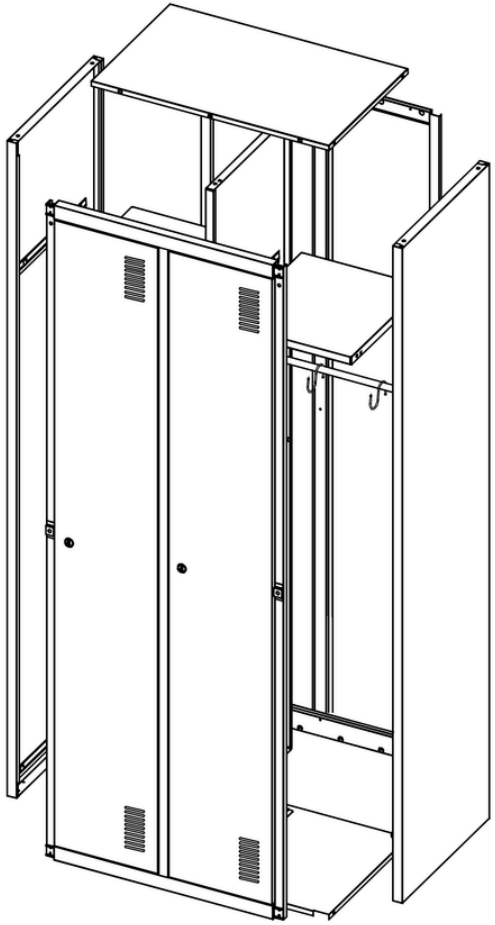

1

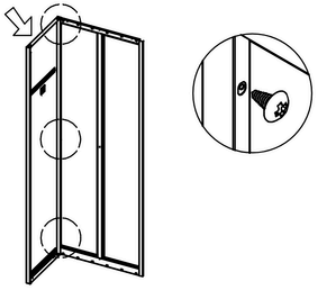

Fije el lado izquierdo al panel trasero con tornillos autorroscantes (5x10).

2

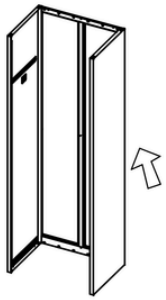

Fije el lado derecho al panel trasero del mismo modo.

3

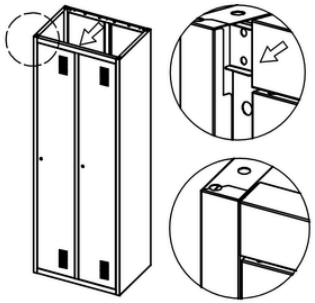

Fije el marco de la puerta a ambos paneles laterales.

4

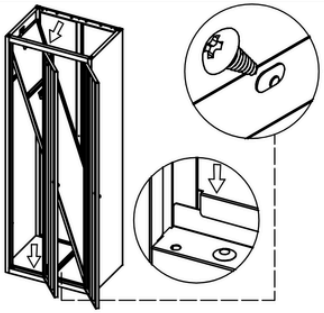

Instale el panel inferior y, a continuación, fije el panel divisor según las indicaciones.

5

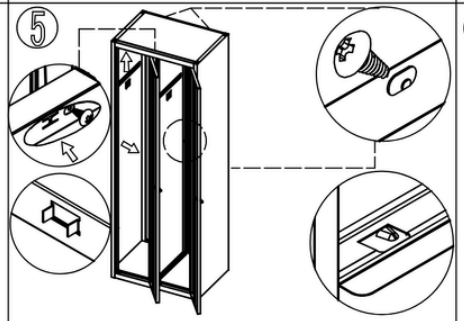

Instale el panel superior y fíjelo con tornillos (5x10).

6

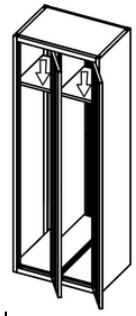

Instale el panel divisor según las indicaciones.

7

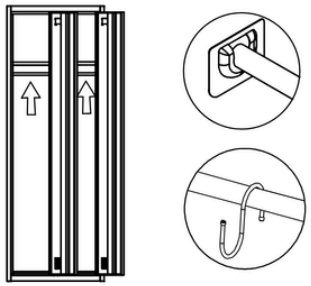

Instale la barra para colgar y los ganchos.

8

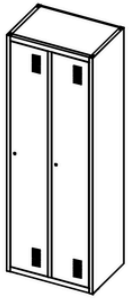

Ajuste todas las piezas para garantizar un ajuste perfecto después del montaje.

ES

Lado esquerdo: 1 un.

Lado direito: 1 un.

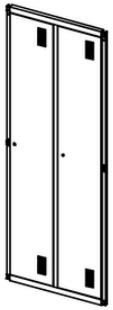

Estrutura da porta: 1 un.

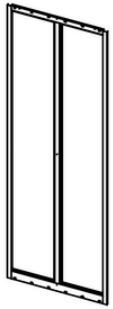

Painel traseiro: 1 un.

Painel divisório: 1 un.

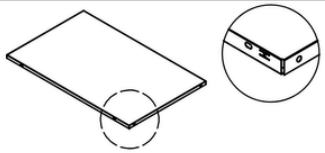

Painel superior: 1 un.

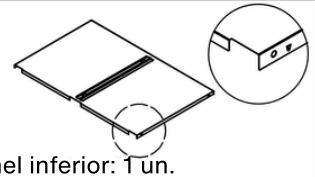

Painel inferior: 1 un.

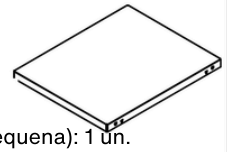

Prateleiras pequenas:
esquerda (pequena): 1 un.
direita (grande): 1 un.

Parafusos autorroscantes (5x10): 17 un.

Chaves: 2 conjuntos

Ganchos: 4 un.

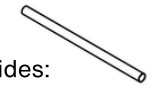

Barra para cabides:
esquerda (curta): 1 un.
direita (longa): 1 un.

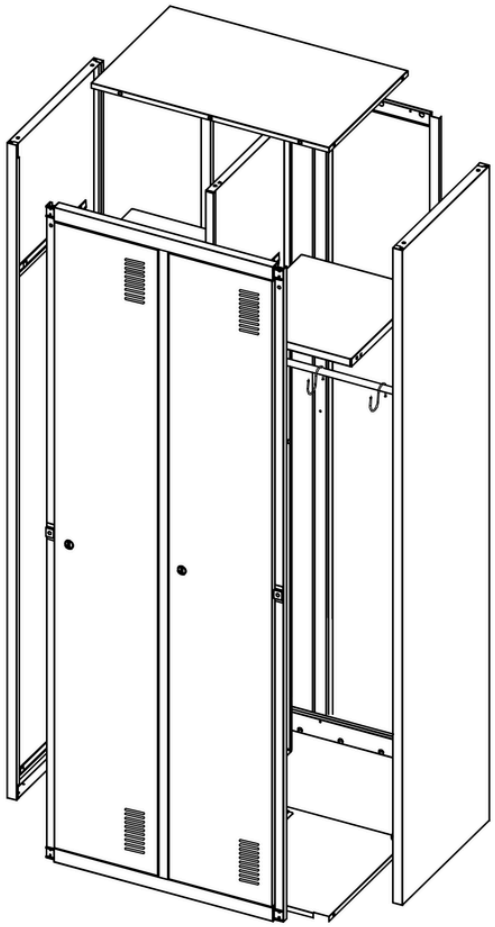

PT

1

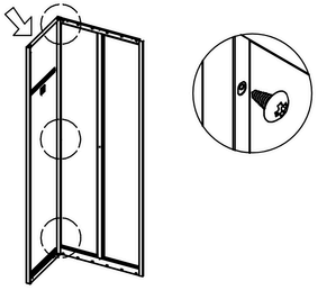

Fixe o lado esquerdo ao painel traseiro com parafusos autorroscantes (5x10).

2

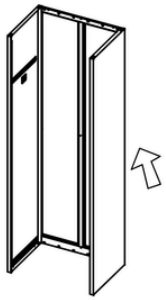

Fixe o lado direito ao painel traseiro da mesma forma.

3

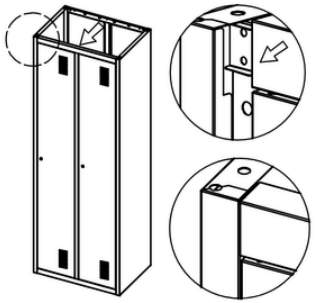

Fixe a estrutura da porta aos dois painéis laterais.

4

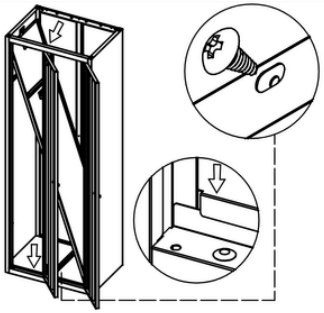

Instale o painel inferior e, em seguida, fixe o painel divisório conforme indicado.

5

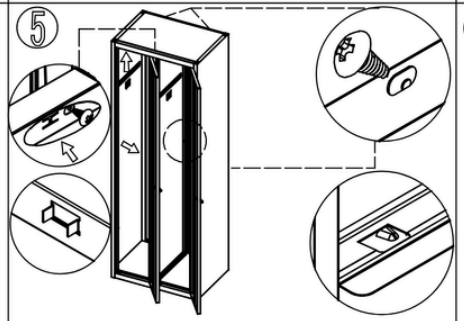

Instale o painel superior e fixe-o com parafusos (5x10).

6

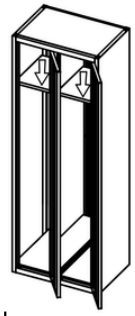

Instale o painel divisório conforme indicado.

7

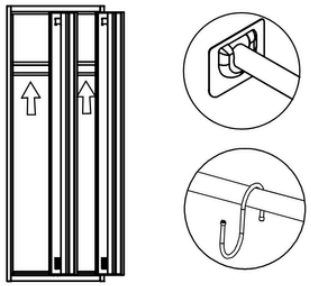

Instale a barra para cabides e os ganchos.

8

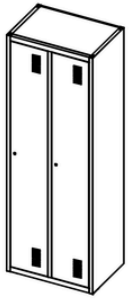

Ajuste todas as peças para garantir um encaixe perfeito após a montagem.

Côté gauche: 1 pc

Côté droit : 1 pc

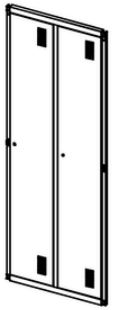

Cadre
de porte: 1 pc

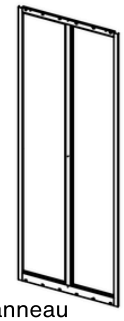

Panneau
arrière: 1 pc

Panneau de
séparation : 1 pc

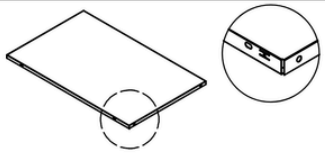

Panneau supérieur : 1 pc

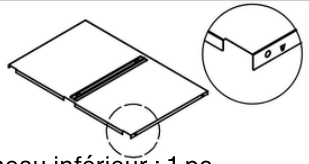

Panneau inférieur : 1 pc

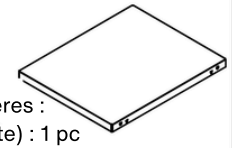

Petites étagères :
gauche (petite) : 1 pc
droite (grande) : 1 pc

Vis autotaraudeuses
(5x10) : 17 pcs

Clés : 2 jeux

Crochets : 4 pcs

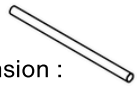

Barre de suspension :
gauche (courte) : 1 pc
droite (longue) : 1 pc

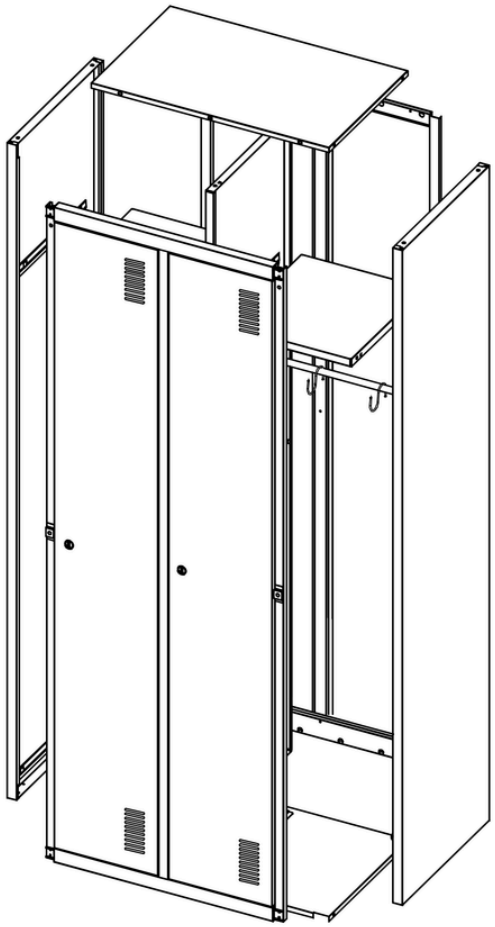

FR

1

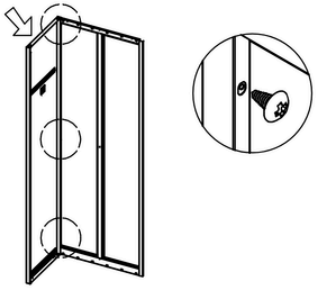

Fixez le côté gauche au panneau arrière
à l'aide de vis autotaraudeuses (5x10).

2

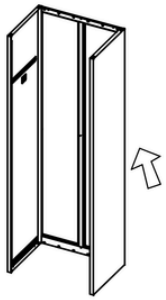

Fixez le côté droit au panneau
arrière de la même manière.

3

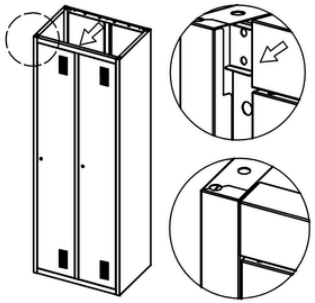

Fixez le cadre de porte
aux deux panneaux latéraux.

4

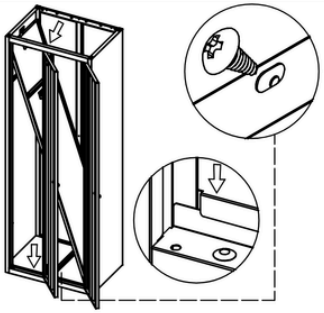

Installez le panneau inférieur, puis fixez
le panneau de séparation selon les repères.

5

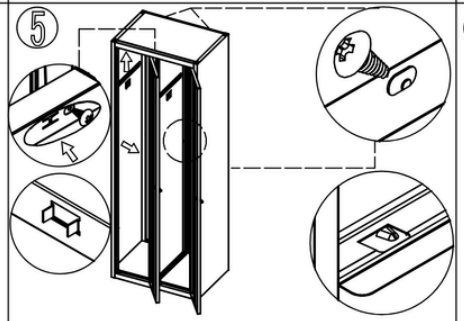

Installez le panneau supérieur
et fixez-le avec des vis (5x10).

6

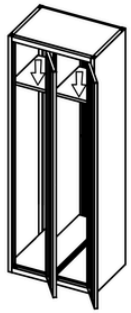

Installez le panneau
de séparation selon les repères.

7

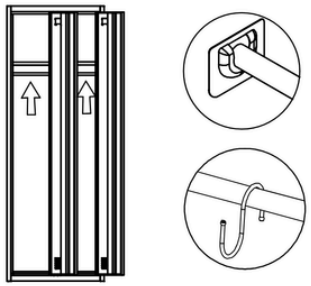

Installez la barre
de suspension et les crochets.

8

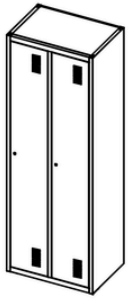

Ajustez toutes les
pièces afin qu'elles soient correctement positionnées après le montage.

Linkerzijde: 1 st.

Rechterzijde: 1 st.

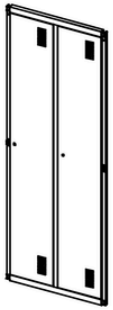

Deurframe: 1 st.

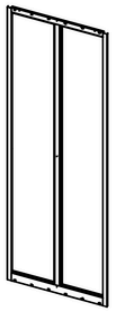

Achterpaneel: 1 st.

Scheidingspaneel: 1 st.

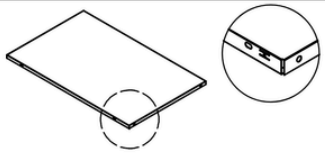

Bovenpaneel: 1 st.

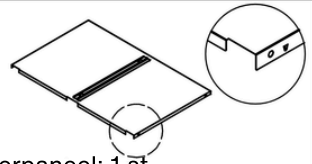

Onderpaneel: 1 st.

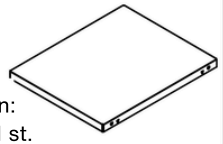

Kleine planken:
links (klein): 1 st.
rechts (groot): 1 st

Zelftappende schroeven (5x10): 17 st.

Sleutels: 2 sets

Haken: 4 st.

Ophangstang:
links (kort): 1 st.
rechts (lang): 1 st.

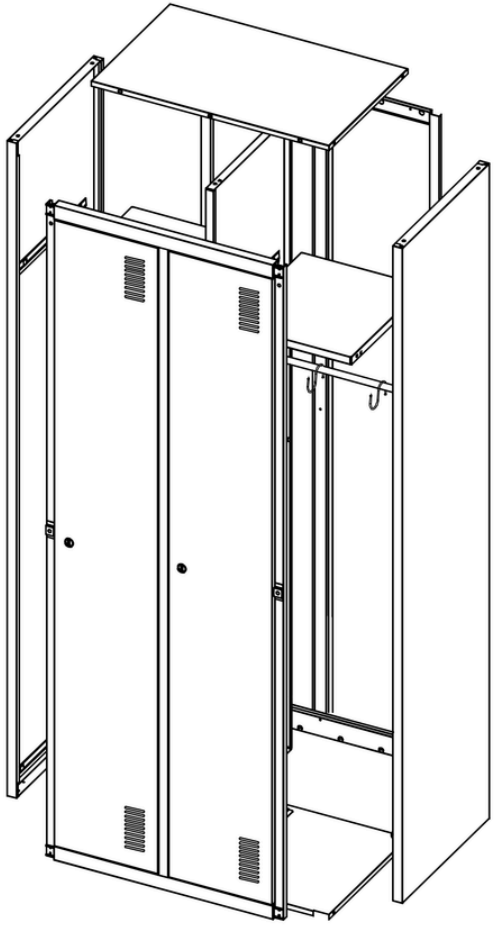

NL

1

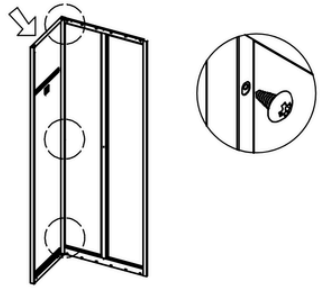

Bevestig
de linkerzijde aan het achterpaneel met zelftappende schroeven (5x10).

2

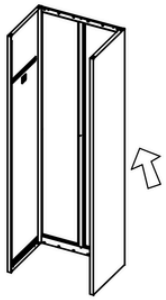

Bevestig de rechterzijde op dezelfde manier aan het achterpaneel.

3

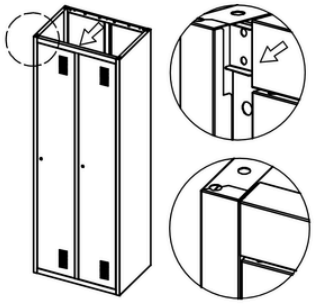

Bevestig het
deurframe aan beide zijpanelen.

4

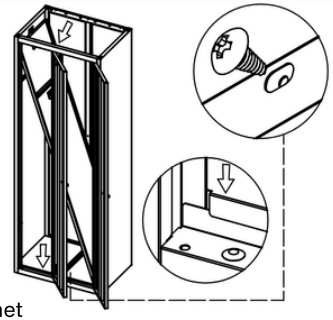

Monteer het
onderpaneel en bevestig vervolgens het scheidingspaneel volgens de markeringen.

5

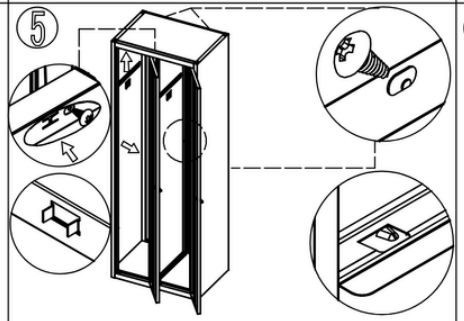

Monteer het bovenpaneel en bevestig het met schroeven (5x10).

6

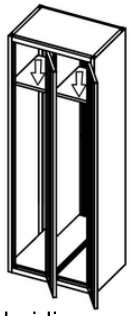

Monteer het scheidingspaneel volgens de markeringen.

7

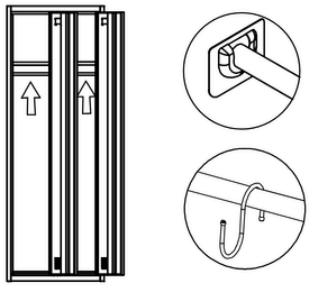

Monteer de ophangstang en de haken.

8

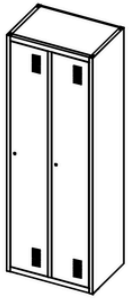

Stel alle onderdelen af zodat ze na de montage goed passen.

Venstre side: 1 stk.

Højre side: 1 stk.

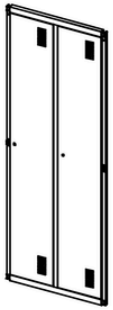

Dørramme: 1 stk.

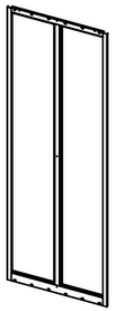

Bagplade: 1 stk.

Skilleplade: 1 stk.

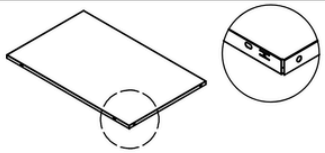

Topplade: 1 stk.

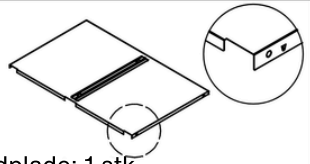

Bundplade: 1 stk.

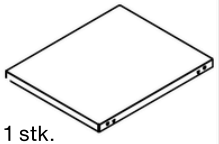

Små hylder:
venstre (lille): 1 stk.
højre (stor): 1 stk.

Selvskærende skruer (5x10): 17 stk.

Nøgler: 2 sæt

Kroge: 4 stk.

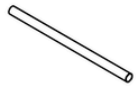

Bøjlestang:
venstre (kort): 1 stk.
højre (lang): 1 stk.

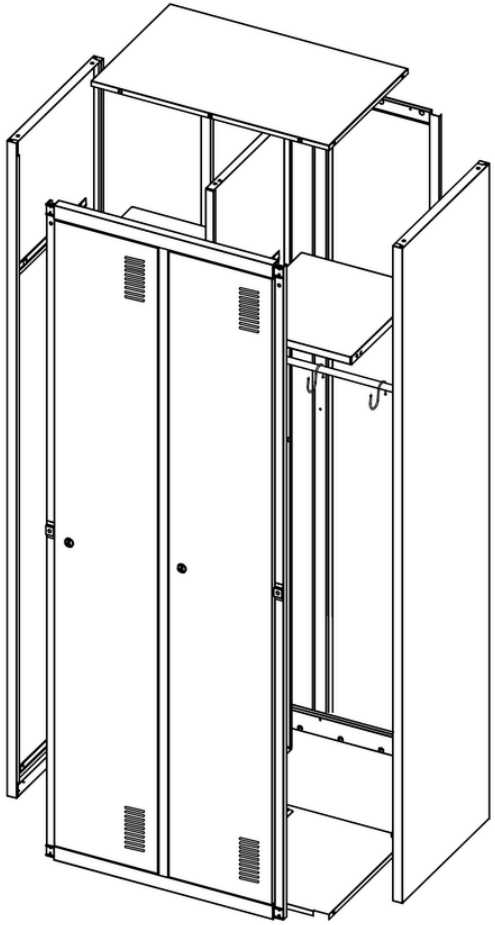

1

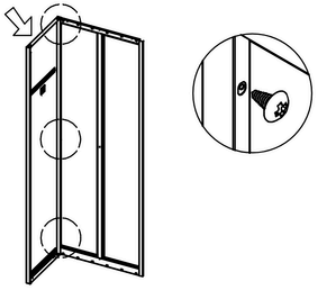

Fastgør venstre side til bagpladen med selvskærende skruer (5x10).

2

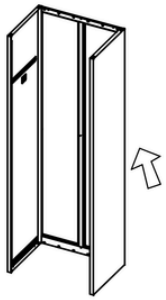

Fastgør højre side til bagpladen på samme måde.

3

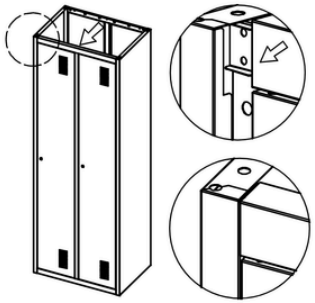

Fastgør dørrammen til begge sideplader.

4

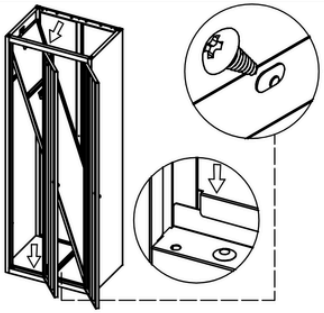

Monter bundpladen, og fastgør derefter skillepladen som vist.

5

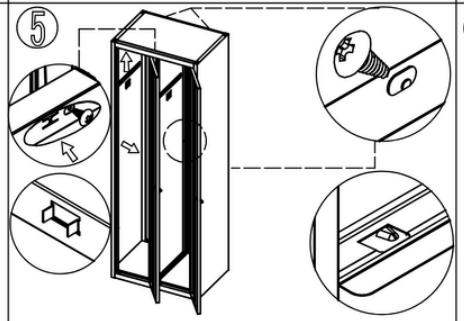

Monter toppladen, og fastgør den med skruer (5x10).

6

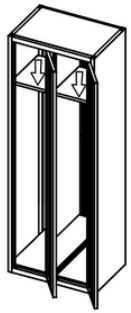

Monter skillepladen som vist.

7

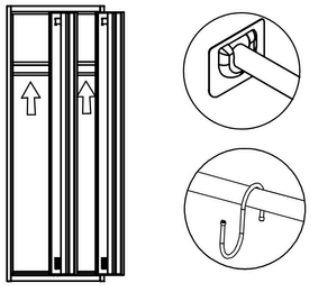

Monter bøjlestangen og krogene.

8

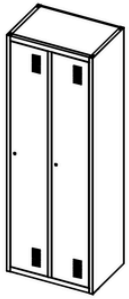

Juster alle dele, så de passer korrekt efter monteringen.

DA

Venstre side: 1 stk.

Høyre side: 1 stk.

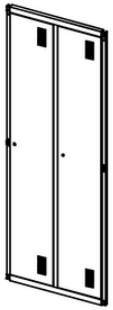

Dørramme: 1 stk.

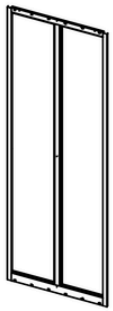

Bakplate: 1 stk.

Skilleplate: 1 stk.

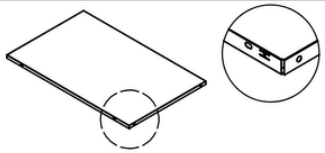

Toppplate: 1 stk.

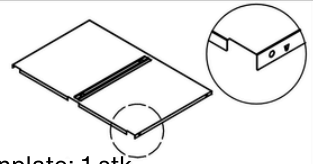

Bunnplate: 1 stk.

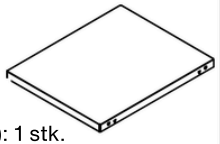

Små hyller:
venstre (liten): 1 stk.
høyre (stor): 1 stk.

Selvborende skruer (5x10): 17 stk.

Nøkler: 2 sett

Kroker: 4 stk.

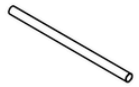

Klesstang:
venstre (kort): 1 stk.
høyre (lang): 1 stk.

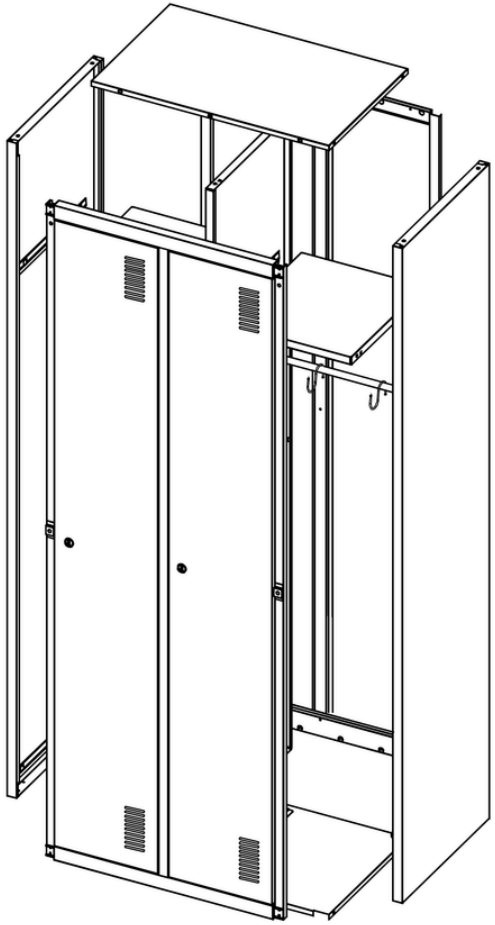

NO

1

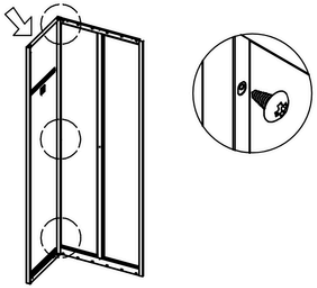

Fest venstre side til bakplaten med selvborende skruer (5x10).

2

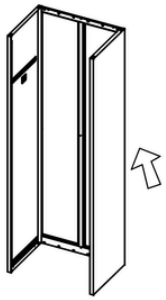

Fest høyre side til bakplaten på samme måte.

3

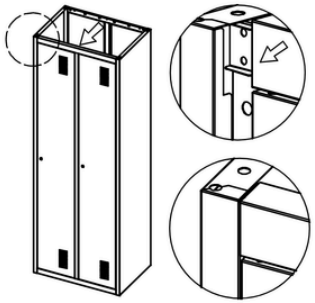

Fest dørrammen til begge sideplatene.

4

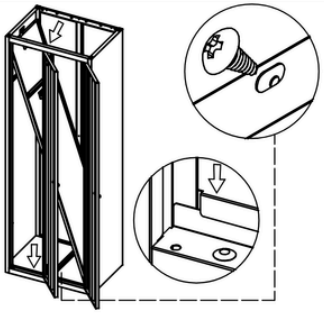

Monter bunnplaten, og fest deretter skilleplaten som vist.

5

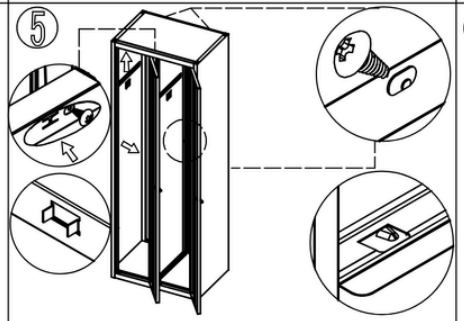

Monter toppplaten og fest den med skruer (5x10).

6

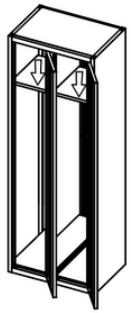

Monter skilleplaten som vist.

7

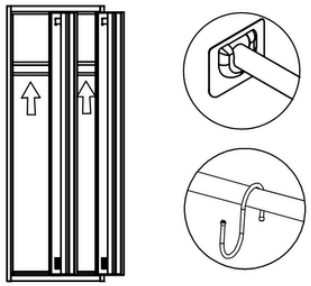

Monter klesstangen og krokene.

8

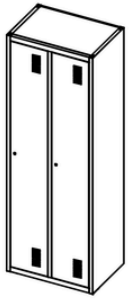

Juster alle delene slik at de passer riktig etter monteringen.

Vänster sida: 1 st.

Höger sida: 1 st.

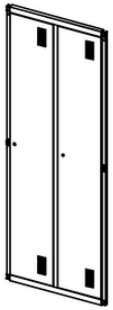

Dörram: 1 st.

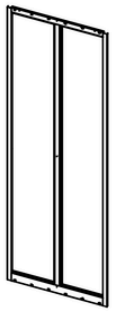

Bakpanel: 1 st.

Skiljepanel: 1 st.

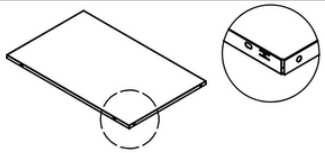

Övre panel: 1 st.

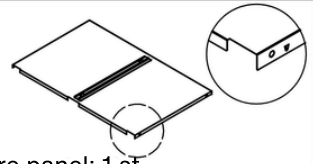

Nedre panel: 1 st.

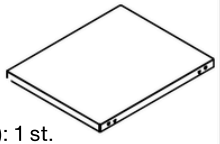

Små hyllor:
vänster (liten): 1 st.
höger (stor): 1 st.

Självgängande skruvar (5x10): 17 st.

Nycklar: 2 satser

Krokar: 4 st.

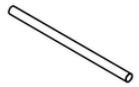

Klädstång:
vänster (kort): 1 st.
höger (lång): 1 st.

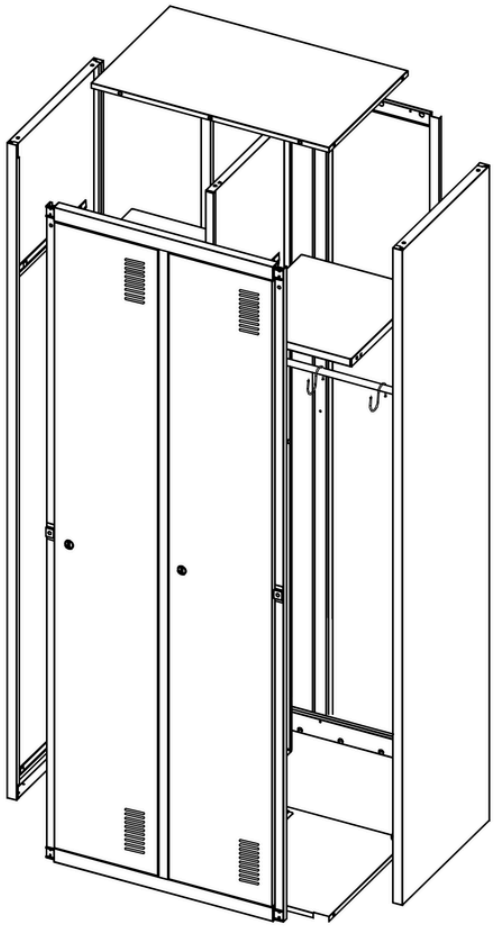

SV

1

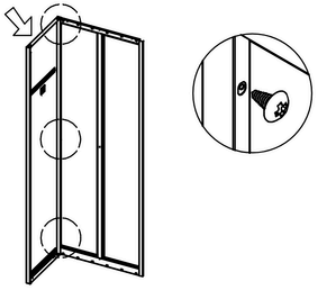

Fäst vänster sida på bakpanelen med självgängande skruvar (5x10).

2

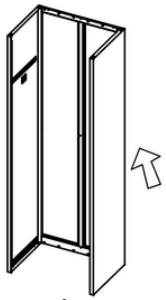

Fäst höger sida på bakpanelen på samma sätt.

3

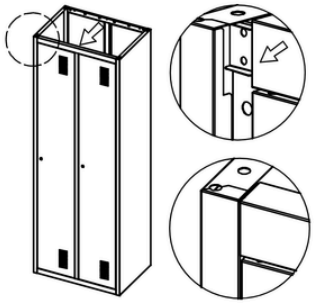

Fäst dörramen på båda sidopanelerna.

4

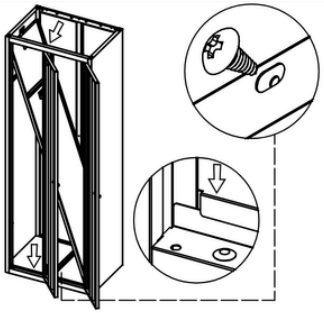

Montera den nedre panelen och fäst sedan skiljepanelen enligt markeringarna.

5

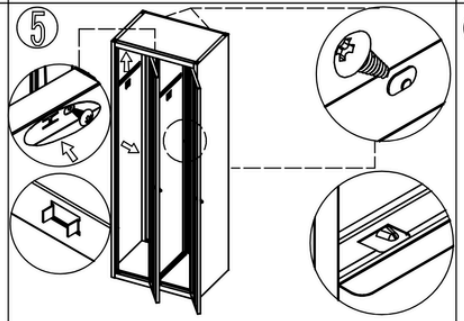

Montera den övre panelen och fäst den med skruvar (5x10).

6

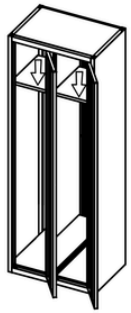

Montera skiljepanelen enligt markeringarna.

7

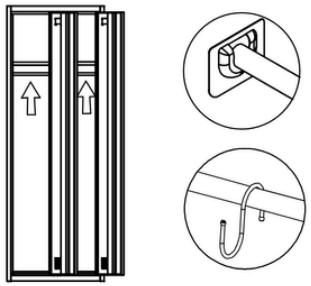

Montera klädstången och krokarna.

8

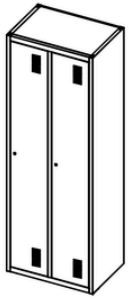

Justera alla delar så att de passar korrekt efter monteringen.

Vasen puoli: 1 kpl

Oikea puoli: 1 kpl

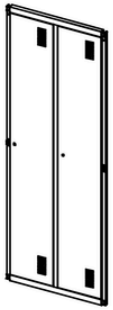

Oven kehys: 1 kpl

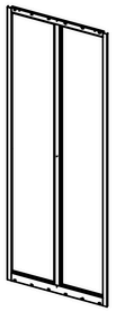

Takalevy: 1 kpl

Välilevy: 1 kpl

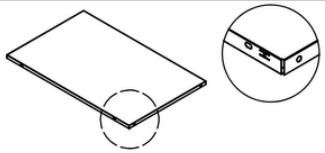

Ylälevy: 1 kpl

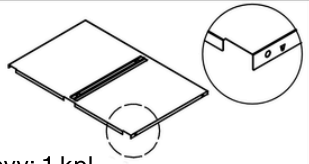

Alalevy: 1 kpl

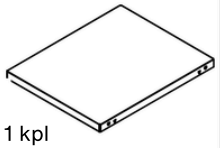

Pienet hyllyt:
vasen (pieni): 1 kpl
oikea (suuri): 1 kpl

Itsekierteittävät ruuvit (5x10): 17 kpl

Avaimet: 2 sarjaa

Koukut: 4 kpl

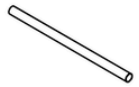

Vaatetanko:
vasen (lyhyt): 1 kpl
oikea (pitkä): 1 kpl

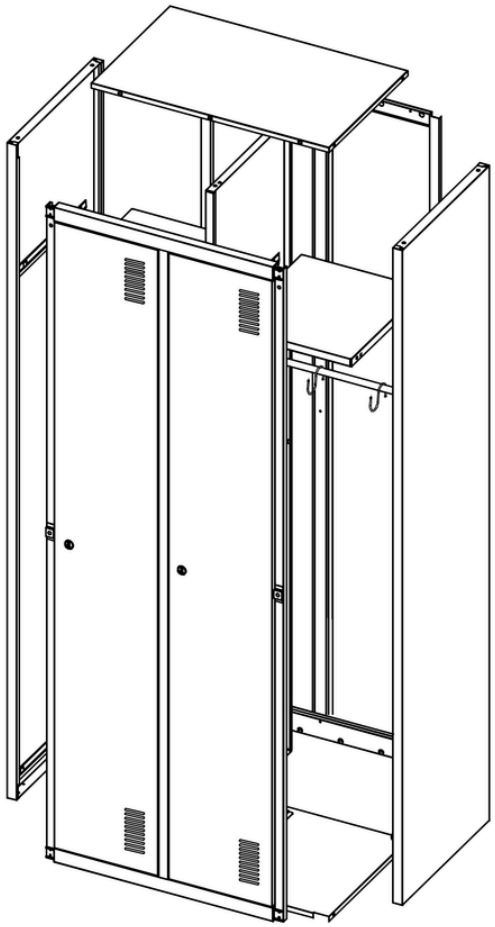

FI

1

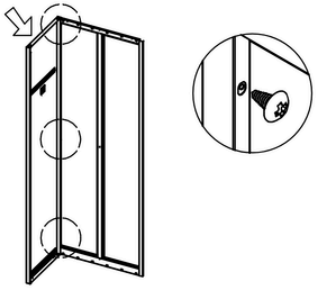

Kiinnitä vasen puoli takalevyyn itsekierteittävillä ruuveilla (5x10).

2

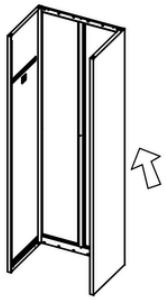

Kiinnitä oikea puoli takalevyyn samalla tavalla.

3

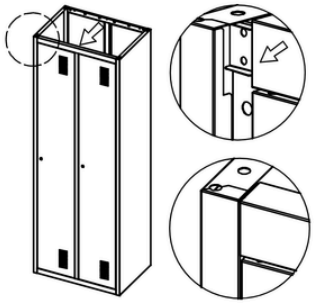

Kiinnitä oven kehys molempiin sivupaneeleihin.

4

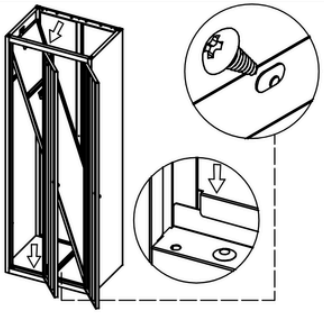

Asenna alalevy ja kiinnitä sitten välilevy merkintöjen mukaisesti.

5

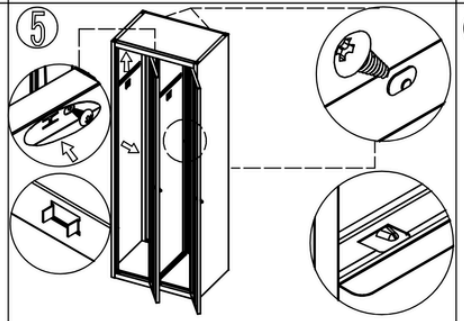

Asenna ylälevy ja kiinnitä se ruuveilla (5x10).

6

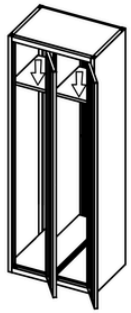

Asenna välilevy merkintöjen mukaisesti.

7

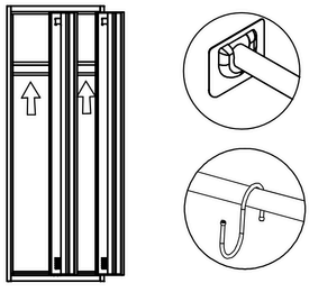

Asenna vaatetanko ja koukut.

8

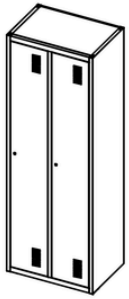

Säädä kaikki osat niin, että ne sopivat oikein asennuksen jälkeen.

Vasak külg: 1 tk

Parem külg: 1 tk

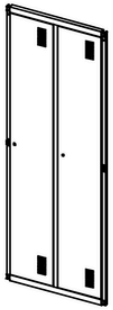

Ukseraam: 1 tk

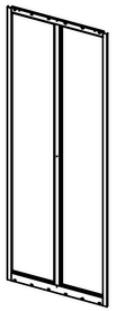

Tagaplaat: 1 tk

Vahesein: 1 tk

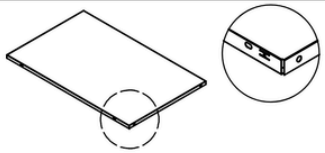

Ülemine plaat: 1 tk

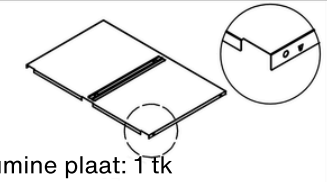

Alumine plaat: 1 tk

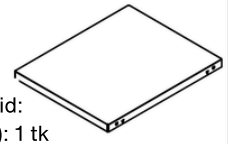

Väikesed riiulid:
vasak (väike): 1 tk
parem (suur): 1 tk

Isekeermestavad kruvid (5x10): 17 tk

Võtmed: 2 komplekti

Konksud: 4 tk

Riidepuutoru:
vasak (lühike): 1 tk
parem (pikk): 1 tk

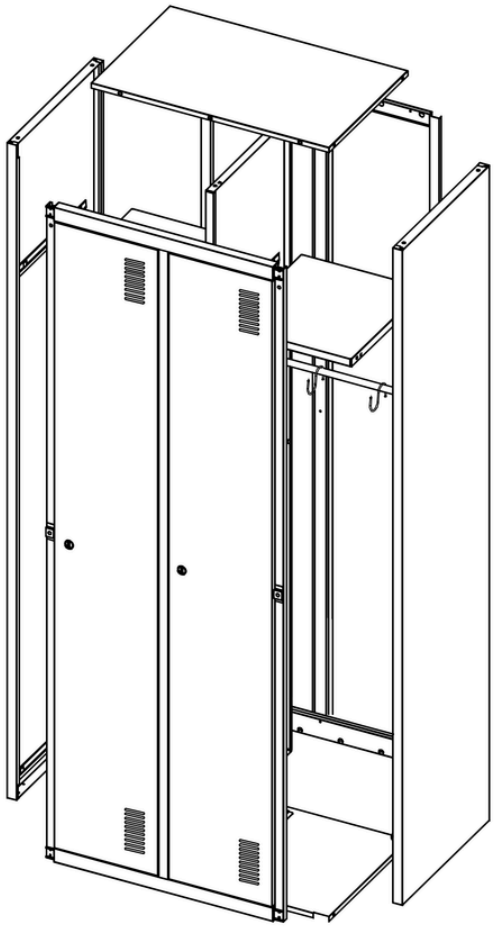

ET

1

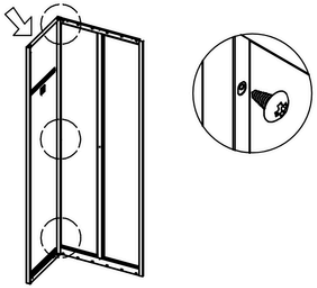

Kinnitage vasak külg tagaplaadi külge isekeermestavate kruvidega (5x10).

2

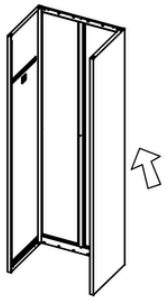

Kinnitage parem külg tagaplaadi külge samal viisil.

3

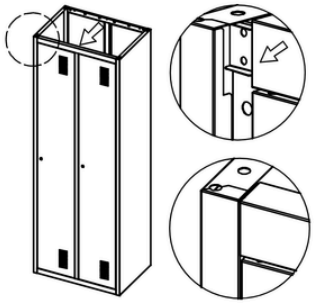

Kinnitage ukseraam mõlema külgpaneeli külge.

4

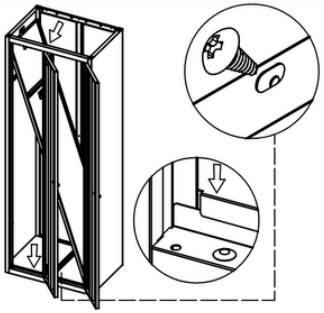

Paigaldage alumine plaat ja seejärel kinnitage vahesein vastavalt märgistusele.

5

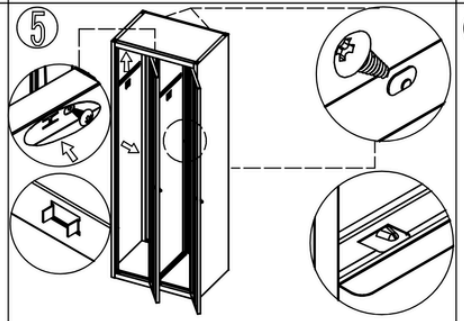

Paigaldage ülemine plaat ja kinnitage see kruvidega (5x10).

6

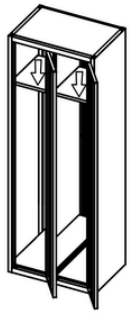

Paigaldage vahesein vastavalt märgistusele.

7

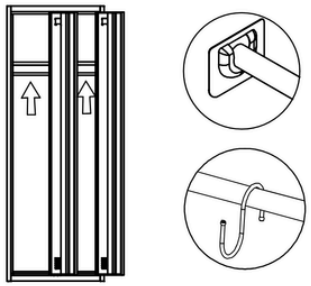

Paigaldage riidepuutoru ja konksud.

8

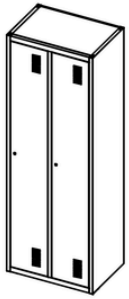

Reguleerige kõik osad pärast kokkupanekut nii, et need sobiksid õigesti.

Kreisā puse: 1 gab.

Labā puse: 1 gab.

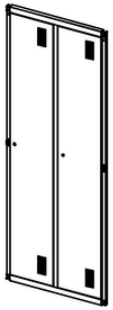

Durvju rāmis: 1 gab.

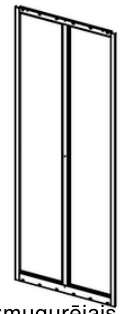

Aizmugurējais panelis: 1 gab.

Starpsienas panelis: 1 gab.

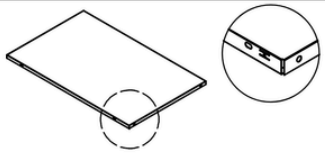

Augšējais panelis: 1 gab.

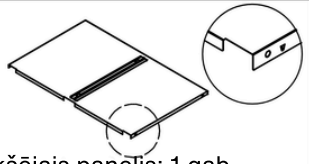

Apakšējais panelis: 1 gab.

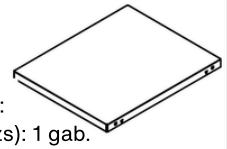

Mazie plaukti:
kreisais (mazs): 1 gab.
labais (liels): 1 gab.

Pašvītņojošās skrūves (5x10): 17 gab.

Atslēgas: 2 komplekti

Āķi: 4 gab.

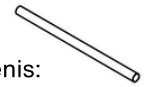

Pakaramais stienis:
kreisais (īss): 1 gab.
labais (garš): 1 gab.

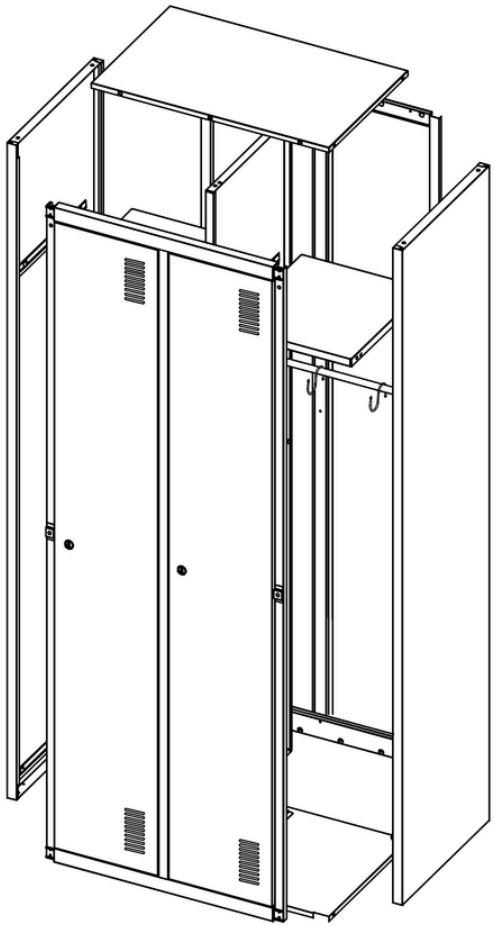

LV

1

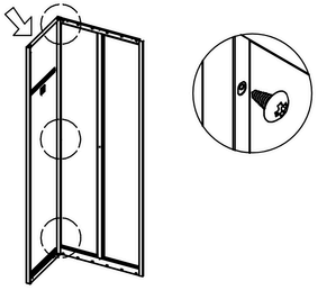

Pieskrūvējiet kreiso pusi pie aizmugurējā paneļa ar pašvītņojošām skrūvēm (5x10).

2

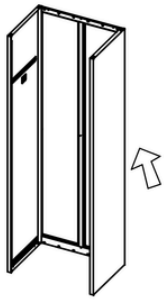

Tādā pašā veidā pieskrūvējiet labo pusi pie aizmugurējā paneļa.

3

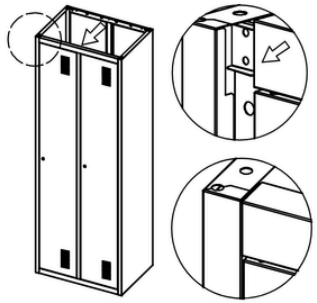

Piestipriniet durvju rāmi pie abiem sānu paneļiem.

4

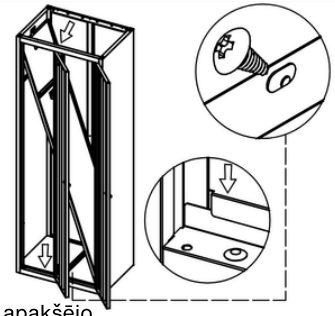

Uzstādiet apakšējo paneli un pēc tam piestipriniet starpsienas paneli atbilstoši marķējumam.

5

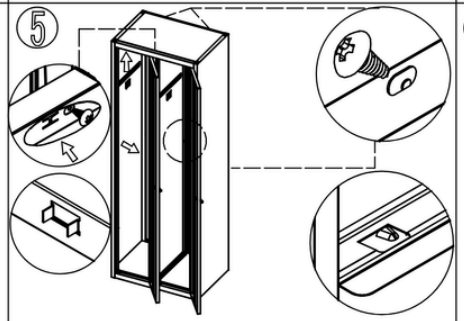

Uzstādiet augšējo paneli un piestipriniet to ar skrūvēm (5x10).

6

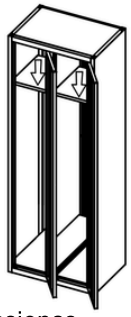

Uzstādiet starpsienas paneli atbilstoši marķējumam.

7

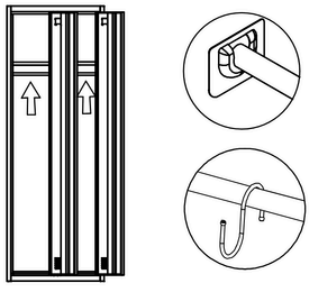

Uzstādiet pakaramo stieni un āķus.

8

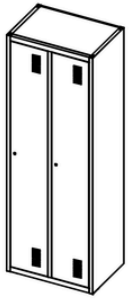

Pēc montāžas noregulējiet visas detaļas, lai tās pareizi piegulētu.

Kairė pusė: 1 vnt.

Dešinė pusė: 1 vnt.

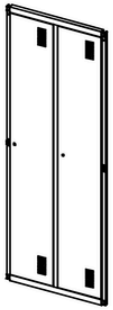

Durų rėmas: 1 vnt.

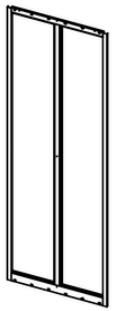

Galinė plokštė: 1 vnt.

Pertvaros plokštė: 1 vnt.

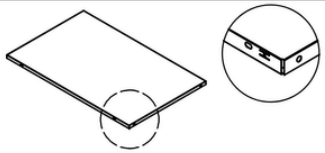

Viršutinė plokštė: 1 vnt.

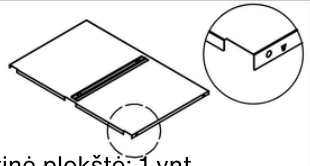

Apatinė plokštė: 1 vnt.

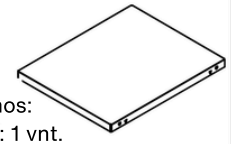

Mažos lentynos:
kairė (maža): 1 vnt.
dešinė (didelė): 1 vnt.

Savisriegiai varžtai (5x10): 17 vnt.

Raktai: 2 komplektai

Kabliukai: 4 vnt.

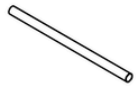

Kabykla:
kairė (trumpa): 1 vnt.
dešinė (ilga): 1 vnt.

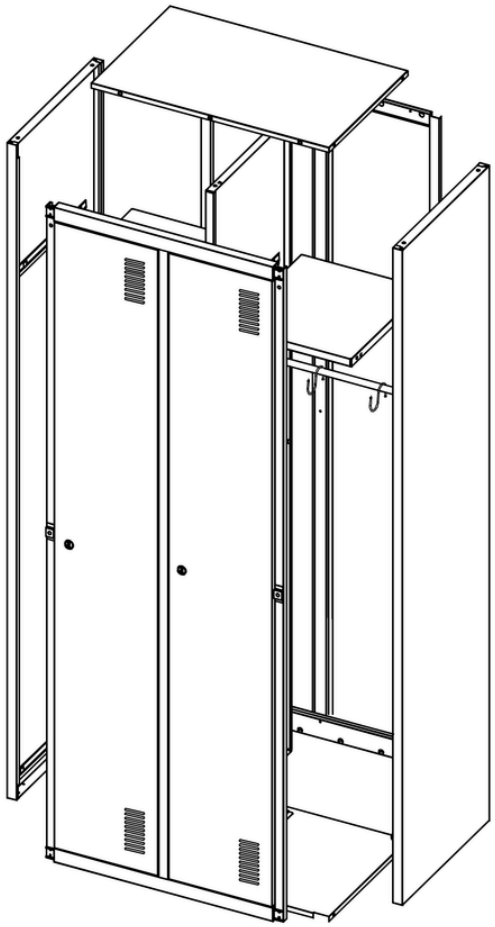

LT

1

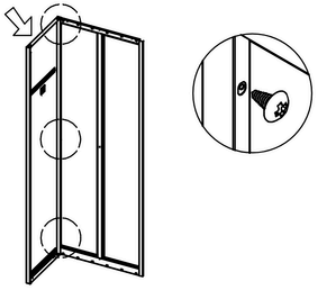

Prisukite kairę pusę prie galinės plokštės savisriegiais varžtais (5x10).

2

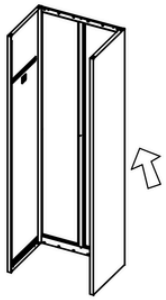

Taip pat pritvirtinkite dešinę pusę prie galinės plokštės.

3

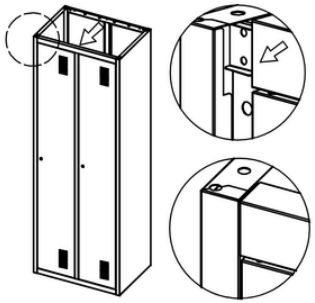

Pritvirtinkite durų rėmą prie abiejų šoninių plokščių.

4

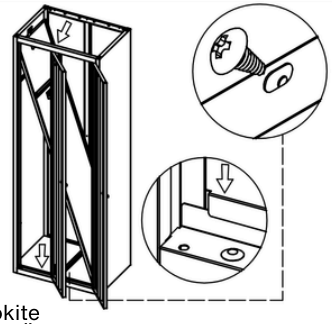

Sumontuokite apatinę plokštę, tada pritvirtinkite pertvaros plokštę pagal žymėjimą.

5

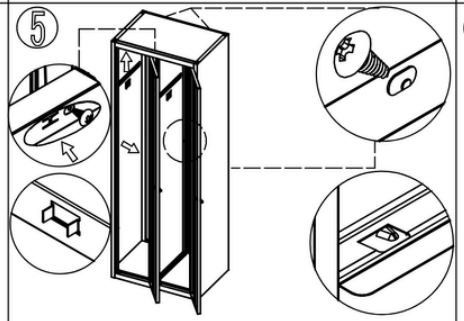

Sumontuokite viršutinę plokštę ir pritvirtinkite ją varžtais (5x10).

6

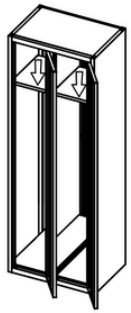

Sumontuokite pertvaros plokštę pagal žymėjimą.

7

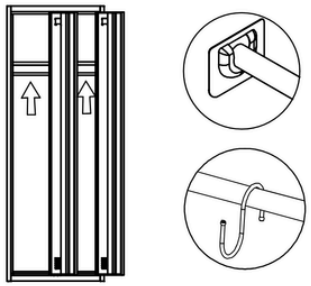

Sumontuokite kabyklą ir kabliukus.

8

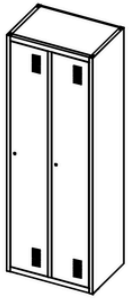

Po surinkimo sureguliuokite visas dalis, kad jos tinkamai priglustų.

Ліва сторона: 1 шт.

Права сторона: 1 шт.

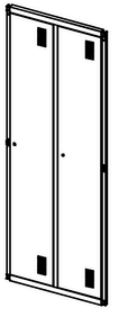

Рама дверей: 1 шт.

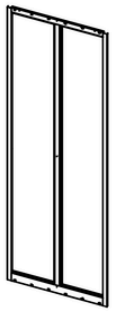

Задня панель: 1 шт.

Роздільна панель: 1 шт.

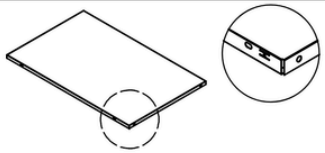

Верхня панель: 1 шт.

Нижня панель: 1 шт.

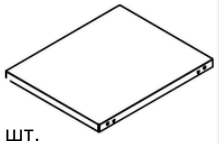

Малі полиці:
ліва (мала): 1 шт.
права (велика): 1 шт.

Самонарізні гвинти (5x10): 17 шт.

Ключі: 2 комплекти

Гачки: 4 шт.

Штанга для вішалок:
ліва (коротка): 1 шт.
права (довга): 1 шт.

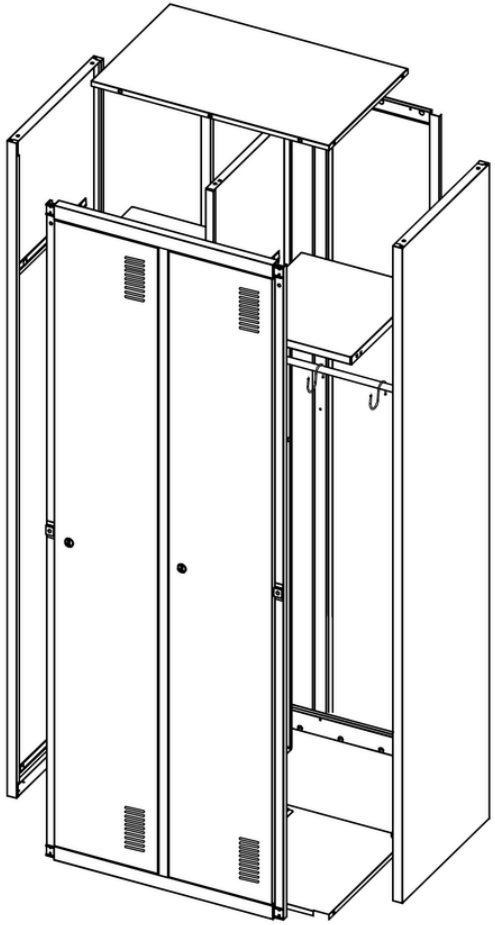

UK

1

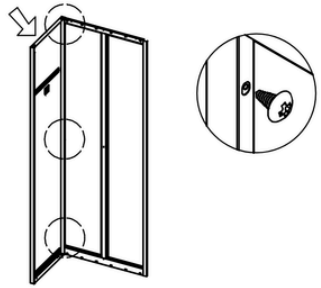

Прикріпіть ліву сторону до задньої панелі за допомогою самонарізних гвинтів (5x10).

2

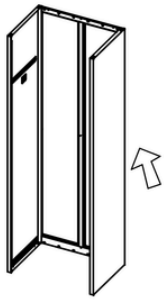

Таким самим способом прикріпіть праву сторону до задньої панелі.

3

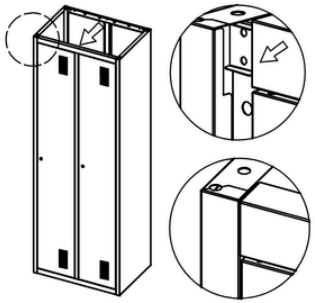

Закріпіть раму дверей на обох бічних панелях.

4

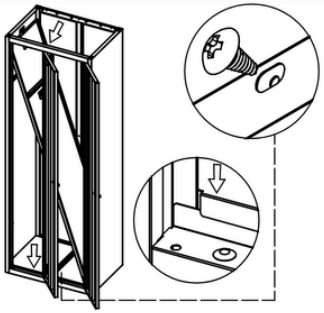

Встановіть нижню панель, потім закріпіть роздільну панель відповідно до позначень.

5

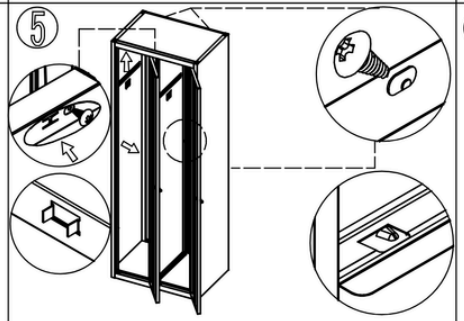

Встановіть верхню панель і закріпіть її гвинтами (5x10).

6

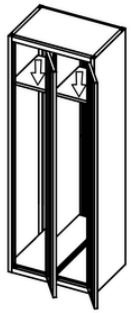

Встановіть роздільну панель відповідно до позначень.

7

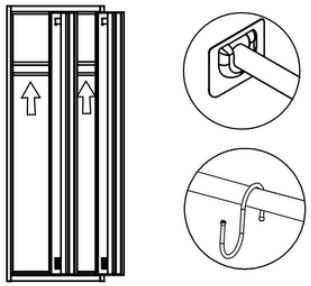

Встановіть штангу для вішалок і гачки.

8

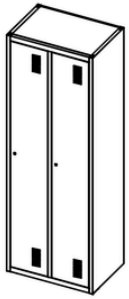

Відрегулюйте всі деталі, щоб після складання вони правильно прилягали.

Левая сторона: 1 шт.

Правая сторона: 1 шт.

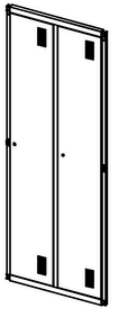

Дверная рама: 1 шт.

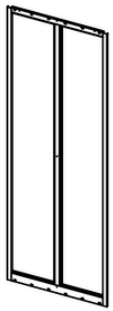

Задняя панель: 1 шт.

Разделительная панель: 1 шт.

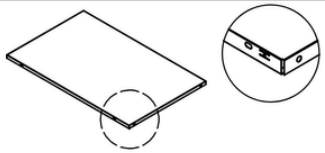

Верхняя панель: 1 шт.

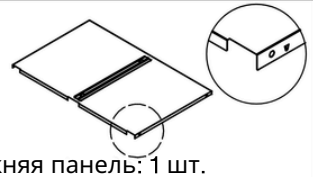

Нижняя панель: 1 шт.

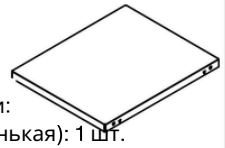

Малые полки:
левая (маленькая): 1 шт.
правая (большая): 1 шт.

Самонарезающие винты (5x10): 17 шт.

Ключи: 2 комплекта

Крючки: 4 шт.

Штанга для вешалок:
левая (короткая): 1 шт.
правая (длинная): 1 шт.

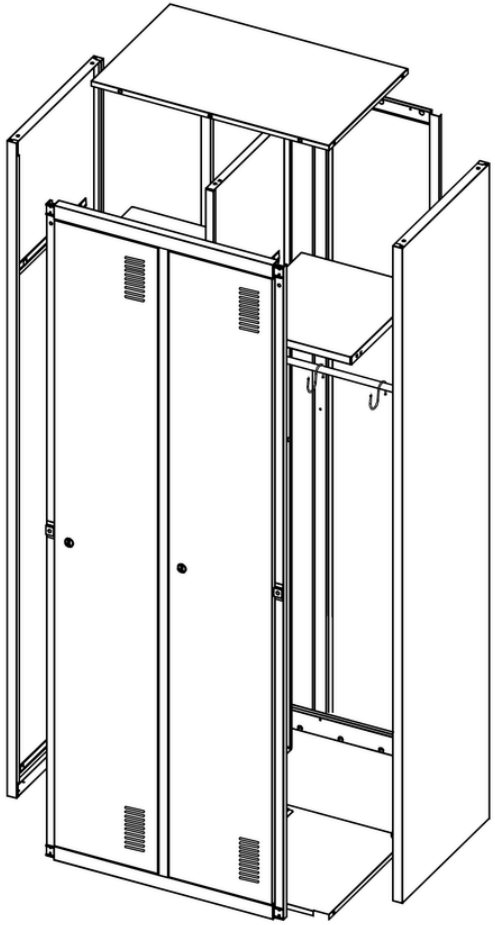

RU

1

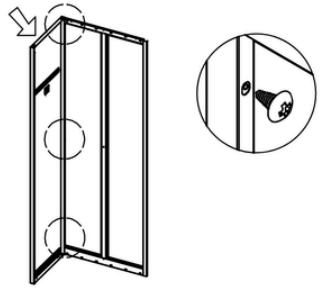

Прикрепите левую сторону к задней панели с помощью самонарезающих винтов (5x10).

2

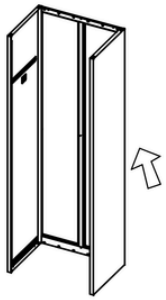

Таким же способом прикрепите правую сторону к задней панели.

3

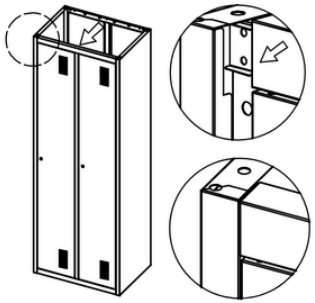

Закрепите дверную раму на обеих боковых панелях.

4

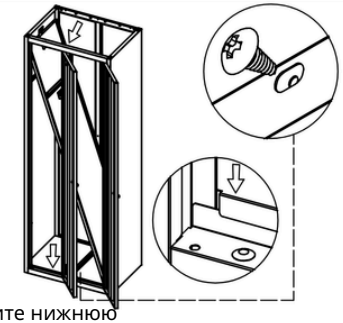

Установите нижнюю панель, затем закрепите разделительную панель согласно обозначениям.

5

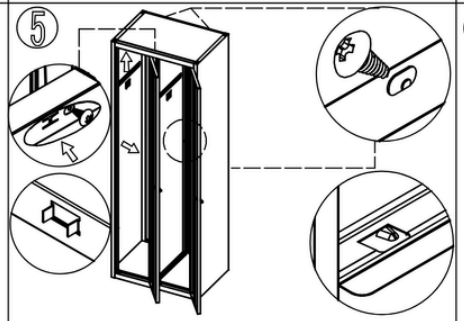

Установите верхнюю панель и закрепите её винтами (5x10).

6

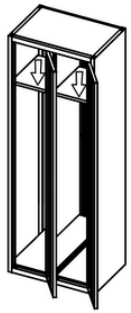

Установите разделительную панель согласно обозначениям.

7

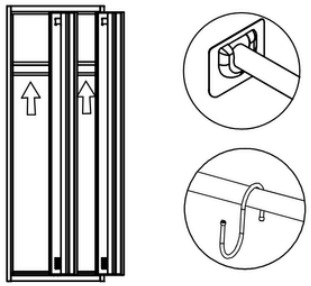

Установите штангу для вешалок и крючки.

8

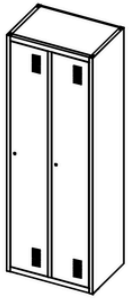

Отрегулируйте все детали, чтобы после сборки они правильно прилегали.